Руководство по эксплуатации погружных центробежных насосов моделей: XQS4-15/2-0.55I, XQS4,5-27/2-0.55I, XQS6-28/2-1.1I, XQS10-18/1.1I, XQS6-32/1.5I, XQS6-39/3-1.5I, XQS37-4/0.75I.

Благодарим Вас за покупку изделия нашей марки!

Мы гарантируем Вам высокое качество и долгий срок службы нашего изделия.

Приобретенное Вами изделие может иметь несущественные отличия от указанных в руководстве по эксплуатации, не ухудшающие технические данные изделия.

Внешний вид

		
XQS4-15/2-0.55I, XQS4,5-27/2-0.55I	**XQS37-4/0.75I, XQS10-18/1.1I, XQS6-32/1.5I**	**XQS6-28/2-1.1I, XQS6-39/3-1.5I**

Содержание.

1. Введение	Стр.2-3
2. Предназначение	Стр.3
3. Комплектация	Стр.3
4. Технические характеристики 4.1 Графики гидравлической производительности. 4.2 Схемы устройства насосов.	Стр.4 Стр.5-6 Стр.6-11
5. Установка насоса.	Стр.12-13
6. Техническое обслуживание.	Стр.13
7. Меры предосторожности.	Стр.14
8. Хранение.	Стр.14
9. Возможные неисправности и способы их устранения	Стр.15-16
10. Гарантийные обязательства	Стр.16-17

1.Введение.

Уважаемый покупатель!

LEO– это новейшие разработки, высокое качество, надёжность и внимательное отношение к нашим покупателям. Надеемся, что Вам понравится наша техника, и в дальнейшем Вы будете выбирать изделия нашей компании!

Наша компания уделяет особое внимание безопасности реализуемой продукции. Заботясь о покупателях, мы стремимся сочетать высокое качество и абсолютную безопасность используемых при производстве материалов. Пожалуйста, обратите Ваше внимание на то, что эффективная и безопасная работа, также надлежащее техническое обслуживание возможно только после внимательного изучения Вами данного «Руководства по эксплуатации». При покупке, рекомендуем Вам проверить комплектность поставки и отсутствие возможных повреждений, возникших при транспортировке или хранении изделия на складе продавца. Изображенные или указанные в данной инструкции принадлежности не в обязательном порядке могут входить в комплект поставки. Проверьте также наличие и заполнение гарантийного талона, дающего право на бесплатное устранение заводских дефектов в гарантийный период. **На гарантийном талоне обязательно должны присутствовать: дата продажи, индивидуальный номер изделия (при его наличии), печать (при её наличии) и разборчивая подпись продавца.**

Наша компания также рада предложить Вам широкий ассортимент других видов насосов:



2. Предназначение:

Данные погружные центробежные насосы используются в небольших системах орошения и дренажном оборудовании, для откачивания воды из скважины, орошения полей, в бытовом водоснабжении, для дренажа воды на производственных предприятиях и при строительстве, для водоснабжения, для дренажа воды на хозяйственных объектах и др.

Данные насосы не предназначены для перекачивания вод с содержанием твердых примесей более 0.15%.

Насос снабжен поплавковым выключателем, автоматически отключающим насос при отсутствии и автоматически включающим насос при наличии жидкости для перекачивания.

На насосах моделей XQS4-15/2-0.55I XQS4,5-27/2-0.55I установлен штуцер размером 1 дюйм (25мм), на насосе XQS37-4/0.75I установлен штуцер размером 3 дюйма (75мм), на насосах XQS6-28/2-1.1I, XQS6-39/3-1.5I установлен штуцер размером 2 дюйма (50мм), на насосах XQS10-18/1.1I, XQS6-32/1.5I установлен штуцер размером 1 ¼ дюйма (32мм) и 2 штуцера размерами 1 дюйм (25мм) и 1 ½ дюйма (40мм) поставляются в комплекте.

Данные насосы не предназначены для питьевого водоснабжения, перекачивания агрессивных и абразивных веществ, соленой воды, а также легковоспламеняющихся и взрывоопасных жидкостей!

3. Комплектация:

Насос в сборе – 1 шт.
Капроновая веревка длиной 6 метров – 1 шт.
Присоединительный штуцер – 1 шт. (для моделей XQS4-15/2-0.55I, XQS4,5-27/2-0.55I, XQS37-4/0.75I, XQS6-28/2-1.1I, XQS6-39/3-1.5I), 3 шт. (для моделей XQS10-18/1.1I, XQS6-32/1.5I)
Руководство по эксплуатации – 1 шт.
Рекламная брошюра – 1шт.
Гарантийный талон – 1 шт.
Упаковка – 1 шт.

***Производитель имеет право изменять вышеуказанную комплектацию.**

Технические характеристики

Модель/ Параметры	Номин. мощность, Вт	Параметры сети питания	Макс. производительность, л/мин	Макс. высота подъема, м	Макс. турбина погружения, м	Макс. температура перекачиваемой жидкости, °С	Диаметр выходного отверстия, дюйм (мм)	Уровень pH жидкости	Линейный размер твердых частиц, мм	Длина сетевого кабеля, м
XQS4-15/2-0.55I	550	220В/ 50Гц	75	27	5	40	1 д. (25 мм)	6.5-8.5	0,2	10
XQS37-4/0.75I	750	220В/ 50Гц	650	8	5	40	3 д. (75 мм)	6.5-8.5	0,2	5
XQS6-28/2-1.1I	1100	220В/ 50Гц	250	30	5	40	2 д. (50 мм)	6.5-8.5	0,2	10
XQS10-18/1.1I	1100	220В/ 50Гц	250	20	5	40	1 д./ 1 ¼ д./ 1 ½ д. (25, 32, 40)	6.5-8.5	0,2	10
XQS6-32/1.5I	1500	220В/ 50Гц	217	34	5	40		6.5-8.5	0,2	10
XQS6-39/3-1.5I	1500	220В/ 50Гц	242	42	5	40	2 д. (50 мм)	6.5-8.5	0,2	10
XQS4,5-27/2-0.55I	550	220В/ 50Гц	75	27	5	40	1 д. (25 мм)	6.5-8.5	0,2	10

Приобретенное изделие Вы можете обменять или сдать на гарантийный ремонт на месте покупки, после чего продавец отправит его в ближайший сервисный центр.

Гарантийный ремонт не производится, если деталь, которая подлежит замене, является быстроизнашивающейся (сальник, крыльчатка, диффузор, щетки, уплотнительные резиновые кольца, подшипники и т. д.).

Дата производства:

Date of production:

	Обмотка статора перегорела.	Замените обмотку.

10. Гарантийные обязательства.

- **Гарантийный срок хранения – 12 месяцев.**

- **Гарантийный срок эксплуатации – 6 месяцев с момента продажи, но при отсутствии на паспорте штампа с указанием даты продажи, гарантийный срок исчисляется с момента выпуска (окончательный срок гарантии устанавливается непосредственно продавцом, но не может превышать 6 месяцев).**

- **Претензии не принимаются во всех случаях, указанных в гарантийном талоне, при отсутствии даты продажи и штампа магазина (росписи продавца) в данном руководстве по эксплуатации, отсутствии гарантийного талона.**

Продавец:

Дата продажи_____

Срок действия гарантии_____

Предприятие торговли (продавец)_____

Место для печати (росписи)_____

Покупатель:_____

С условиями и сроком гарантии, предложенными продавцом и указанными в гарантийном талоне, согласен. Изделие проверено и является исправным на момент покупки, изделие получено в полном комплекте, претензий к внешнему виду не имею.

(Место для росписи покупателя)_____

4.1 Графики гидравлической производительности.

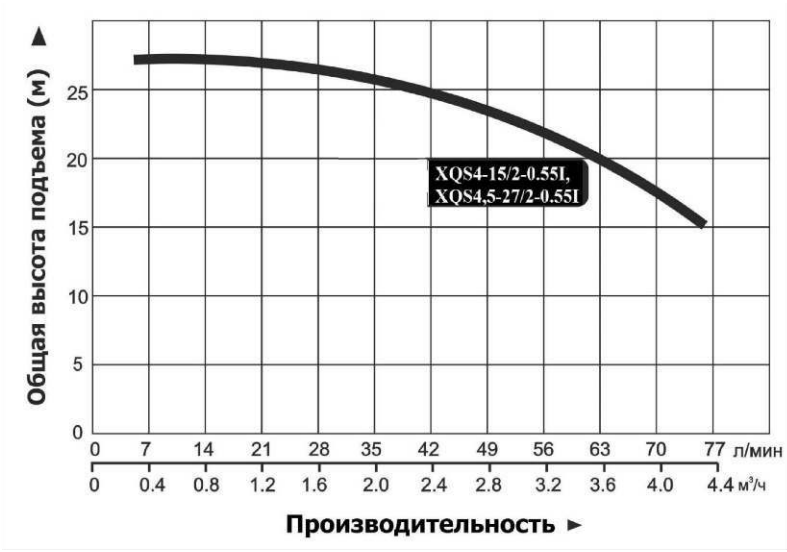

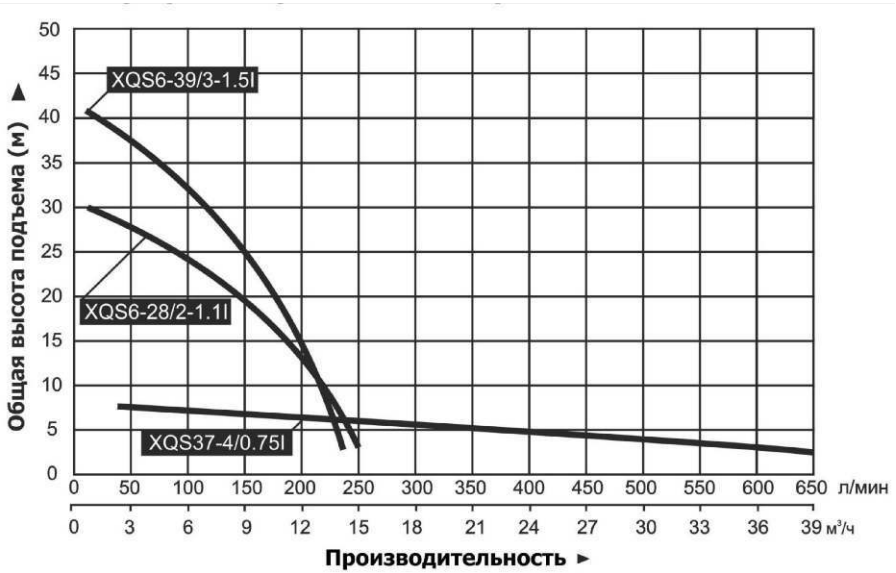



4.2. Схемы устройства насосов.

Схема устройства насосов моделей XQS4-15/2-0.55I, XQS4,5-27/2-0.55I.

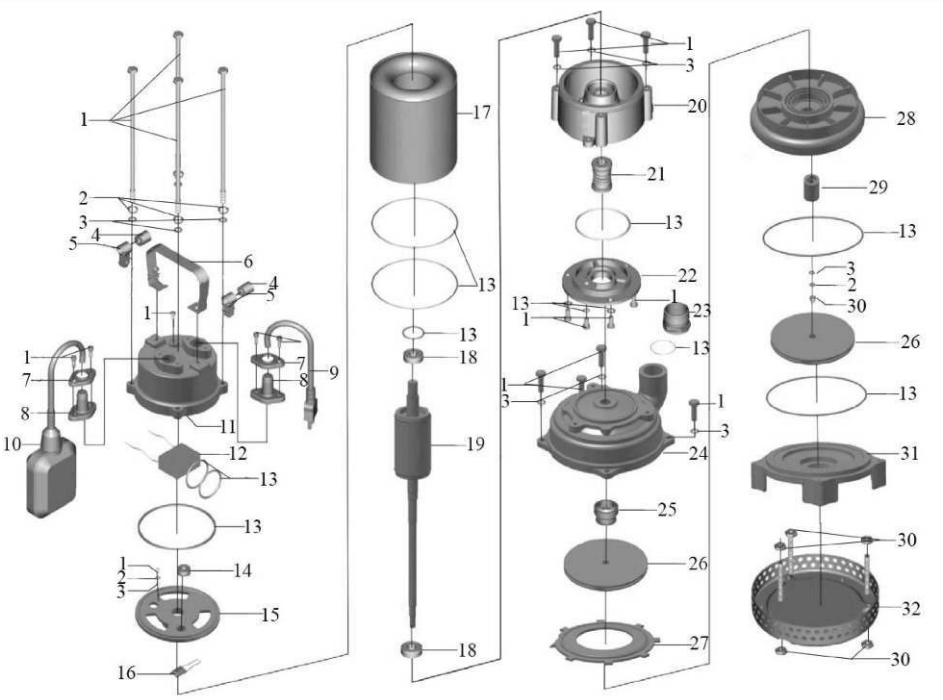

9. Возможные неисправности и способы их устранения.

Все работы с насосом производите при выключенном питании!

Возможная неисправность	Причина	Устранение неисправности
Насос не работает.	Слишком низкое напряжение электросети.	Подключите насос к электросети, напряжение которой соответствует напряжению, указанному в таблице с техническими характеристиками.
	Заклинила крыльчатка.	Отключите насос от источника питания и очистите засор.
	Обмотка статора перегорела.	Замените обмотку.
	Поврежден кабель.	Замените кабель.
Низкая производительность.	Превышена высота подъема.	Перед использованием установите величины, указанные в таблице с характеристиками.
	Заблокировано входное отверстие.	Очистите входное отверстие.
	Повреждена крыльчатка.	Замените крыльчатку.
	Недостаточная глубина погружения.	Погрузите насос ниже.
Насос внезапно выключается.	Заклинила крыльчатка.	Отключите насос от источника питания и очистите засор.

7. Меры предосторожности.

1. Для правильной и безопасной эксплуатации насоса прочтите данное руководство по эксплуатации и строго придерживайтесь его требований.
2. Перед установкой или техническим обслуживанием насоса обязательно отключите его от источника питания.
3. Перед эксплуатацией насос необходимо должным образом заземлить.
4. Запрещается использовать насос, если уровень воды слишком низкий или входное отверстие забито.
5. Производить ремонт насоса необходимо только после его отключения от электросети и при полной остановке крыльчатки.
6. Насос не предназначен для перекачивания химически агрессивных, взрывоопасных, легковоспламеняющихся жидкостей, а также для работы вблизи мест, где существует возможность взрыва.
7. Прежде чем подключить насос к электросети, убедитесь, что напряжение и частота, указанные на нем, соответствуют напряжению и частоте подключаемой электросети.
8. Перед установкой насоса проверьте целостность сетевого кабеля и штепселя. При обнаружении неисправности - обратитесь в гарантийную мастерскую.
9. Запрещается поднимать и перемещать насос, держа его за сетевой кабель.
10. Не поднимайте насос во время работы, чтобы не повредить его.
11. Не прикасайтесь к насосу во время его работы.
12. Не используйте насос, если температура перекачиваемой жидкости более 40°C.
13. Регулярно контролируйте уровень воды в скважине. Не допускается работа не погруженного в воду насоса.
14. Производитель не несет ответственность за несчастный случай или повреждение насоса, вызванные неправильной эксплуатацией или несоблюдением описанных в данном руководстве требований.

8. Хранение.

Храните насос в хорошо проветриваемом, сухом, защищенном от влаги и прямых солнечных лучей помещении при температуре от 0°C до +35°C.

№	Наименование	Материал
1.	Болт(-ы)	Нержавеющая сталь
2.	Волнистая шайба (-ы)	Нержавеющая сталь
3.	Шайба (-ы)	Нержавеющая сталь
4.	Защита кабеля	Натуральный каучук
5.	Зажим кабеля	Нержавеющая сталь
6.	Ручка	Нержавеющая сталь
7.	Фланец	Нержавеющая сталь
8.	Защита кабеля	Неопрен
9.	Кабель со штепселем	
10.	Поплавковый выключатель	
11.	Крышка конденсатора	Серый чугун
12.	Конденсатор	
13.	О-образное уплотнительное кольцо (прокладка)	Бутадиен-нитрильный каучук
14.	Держатель кабеля	Бутадиен-нитрильный каучук
15.	Крышка мотора	Серый чугун
16.	Термозащита	
17.	Статор	
18.	Подшипник	
19.	Ротор	
20.	Соединитель	Серый чугун
21.	Сальник	Карбид кремния/графит
22.	Крышка масляной камеры	Серый чугун
23.	Штуцер	ABS пластик
24.	Рабочая камера	Серый чугун
25	Сальник	Карбид кремния/графит
26.	Крыльчатка	Полифениленоксид
27.	Крышка упорной пластины	Полифениленоксид
28.	Упорная пластина	Полифениленоксид
29.	Муфта	Полифениленоксид
30.	Гайка	Нержавеющая сталь
31.	Крышка насоса	Серый чугун
32.	Фильтр	Нержавеющая сталь

Схема устройства насосов моделей XQS37-4/0.75I,

XQS10-18/1.1I, XQS6-32/1.5I.

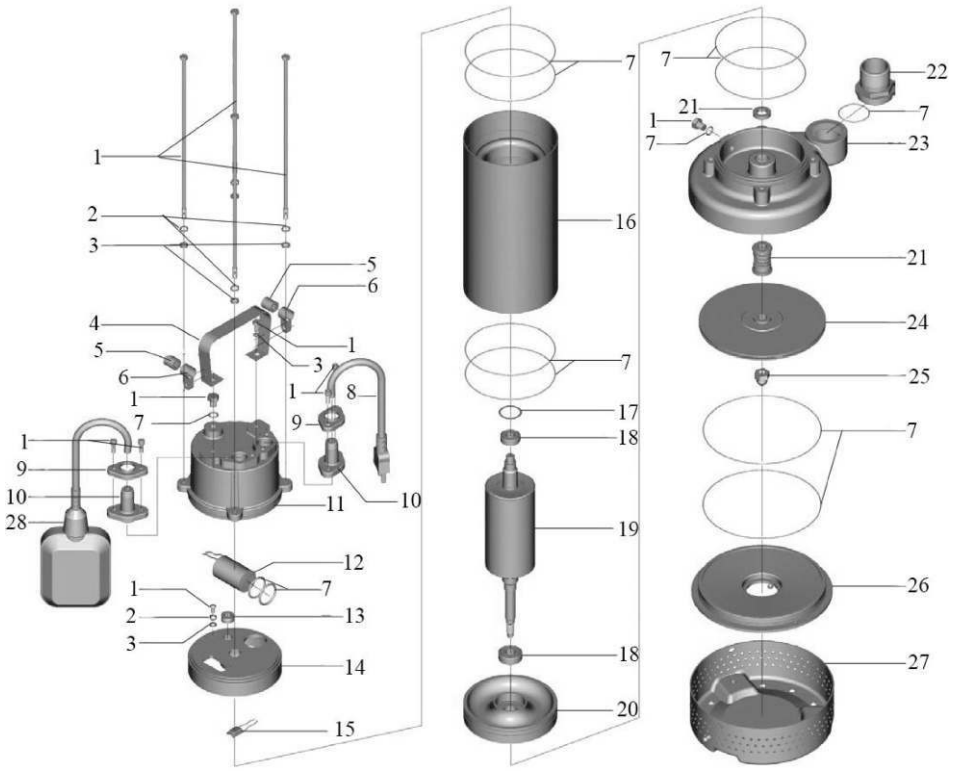

чистой воде несколько минут, чтобы удалить загрязнения внутри насоса, очистить его снаружи, протереть, высушить, смазать консервационным маслом и хранить в сухом проветриваемом помещении.

9. При выборе модели насоса, по таблице, приведенной в настоящем руководстве, необходимо учитывать высоту подъема, необходимую Вам.

6. Техническое обслуживание.

1. Периодически проверяйте исправность кабеля. При необходимости своевременно произведите замену.

2. После 2000 часов эксплуатации насоса желательно произвести следующее техническое обслуживание:

- внимательно осмотрите быстроизнашивающиеся части насоса (подшипники, сальники, о-образные уплотнительные кольца, крыльчатки и т. д.). В случае необходимости замените износившиеся части. Необходимо своевременно менять изношенные части насоса,
- ежегодно меняйте масло в масляной камере. Открутите пробку заливного отверстия масляной камеры насоса и заполните масляную камеру машинным маслом на 70-80%,
- после технического обслуживания насоса необходимо произвести тестовую проверку насоса под давлением 0.2 МПа в течение 3 минут на предмет наличия следов утечки.

Внимание! Запрещено сливать отработанное масло в почву, водоемы и т. д. Отработанное масло необходимо утилизировать в соответствии с требованиями природоохранных норм.

Внимание! Сальник насоса является быстроизнашивающейся деталью, особенно если насос иногда работает без воды. При появлении течи из сальника Вам необходимо немедленно заменить сальник! Если не произвести замену сальника немедленно, вода затечет в статор насоса, что приведет к негарантийной поломке.

5. Установка насоса.

1. Установку насоса должен проводить квалифицированный специалист. Прежде чем подключить насос к электросети, убедитесь, что напряжение и частота, указанные на нем, соответствуют параметрам подключаемой электросети (220В/50Гц). Должным образом установите трубопроводы и предпримите меры по их защите от замерзания.
2. Перед установкой насоса проверьте состояние кабеля питания и частей корпуса на отсутствие механических повреждений. Насос должен подключаться к источнику питания с заземлением и УЗО.
3. Если насос находится слишком далеко от источника питания и необходимо использовать удлинитель для его подключения, сечение провода удлинителя должно увеличиваться с увеличением его длины, иначе насос не сможет работать нормально из-за значительного падения напряжения в удлинителе. Если удлинитель используется вне помещения, провод удлинителя должен быть с резиновой изоляцией.
4. Надежно привяжите эластичную веревку (входит в комплект поставки) или эластичный трос к насосу перед погружением в воду.

Внимание! Запрещается использовать жесткие не амортизирующие материалы (например, металлическую проволоку) для фиксации насоса!

Внимание! Перемещайте насос, держа его только за веревку. **(Запрещается перемещать насос при помощи сетевого кабеля или поплавкового выключателя!).**

5. Присоедините шланг к выходному штуцеру насоса при помощи хомута. Шланг должен быть подобран в соответствии с диаметром выходного штуцера.
6. Глубина погружения насоса должна быть не менее 0,5 м и не более 5 м.
7. Устройство защитного отключения при перегреве (термозащита) установлено внутри насоса. В случае срабатывания термозащиты насос прекратит работу, пока температура мотора не придет в норму. Необходимо установить и устранить причину перегрева мотора насоса! Эксплуатировать насос можно только после устранения причины перегрева.
8. Не следует оставлять не работающий насос в воде на длительное время. Насос необходимо извлечь, дать ему поработать в

№	Наименование	Материал
1.	Болт (-ы)	Нержавеющая сталь
2.	Волнистая шайба (-ы)	Нержавеющая сталь
3.	Шайба (-ы)	Нержавеющая сталь
4.	Ручка	Нержавеющая сталь
5.	Защита кабеля	Натуральный каучук
6.	Зажим кабеля	Нержавеющая сталь
7.	О-образное уплотнительное кольцо (прокладка)	Бутадиен-нитрильный каучук
8.	Кабель со штепселем	
9.	Фланец	Нержавеющая сталь
10.	Защита кабеля	Неопрен
11.	Крышка конденсатора	Серый чугун
12.	Конденсатор	
13.	Держатель кабеля	Бутадиен-нитрильный каучук
14.	Верхняя крышка	Серый чугун
15.	Термозащита	
16.	Статор	
17.	Волнистая шайба	
18.	Подшипник	
19.	Ротор	
20.	Нижняя крышка	Серый чугун
21.	Сальник	
22.	Штуцер	ABS пластик
23.	Рабочая камера	Серый чугун
24.	Крыльчатка	Серый чугун
25	Гайка	Нержавеющая сталь
26.	Крышка насоса	Серый чугун
27.	Фильтр	Сталь
28.	Поплавковый выключатель	

Схема устройства насосов моделей XQS6-28/2-1.1I, XQS6-39/3-1.5I.

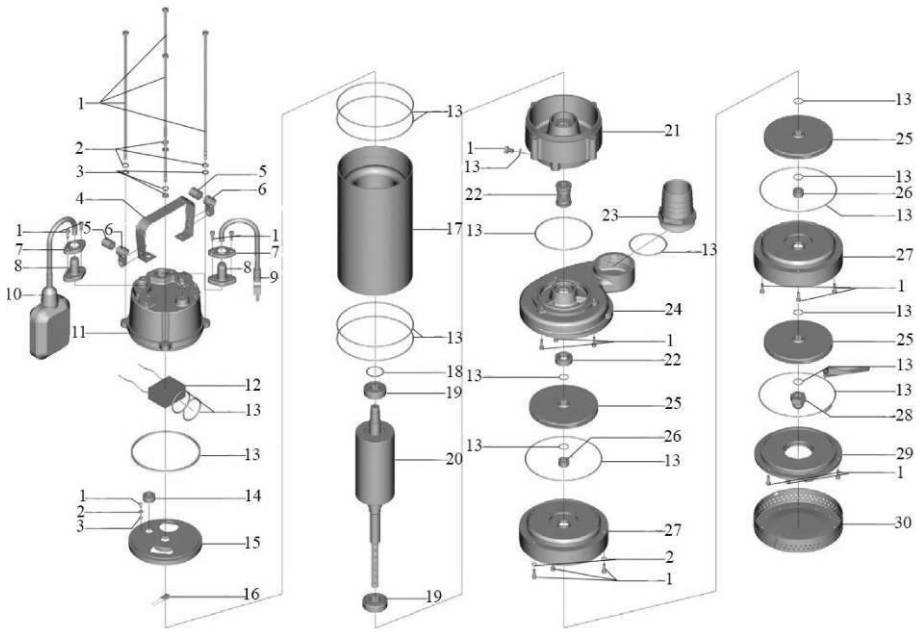

№	Наименование	Материал
1.	Болт (-ы)	Нержавеющая сталь
2.	Волнистая шайба (-ы)	Нержавеющая сталь
3.	Шайба (-ы)	Нержавеющая сталь
4.	Ручка	Нержавеющая сталь
5.	Защита кабеля	Натуральный каучук
6.	Зажим кабеля	Нержавеющая сталь
7.	Фланец	Нержавеющая сталь
8.	Защита кабеля	Неопрен
9.	Кабель со штепселем	
10.	Поплавковый выключатель	
11.	Крышка конденсатора	Серый чугун
12.	Конденсатор	
13.	О-образное уплотнительное кольцо (прокладка)	Бутадиен-нитрильный каучук
14.	Держатель кабеля	Бутадиен-нитрильный каучук
15.	Крышка мотора	Серый чугун
16.	Термозащита	
17.	Статор	
18.	Волнистая шайба	
19.	Подшипник	
20.	Ротор	
21.	Соединитель	Серый чугун
22.	Сальник	Карбид кремния/графит
23.	Штуцер	ABS пластик
24.	Рабочая камера	Серый чугун
25	Крыльчатка	Серый чугун
26.	Муфта	Сталь
27.	Диффузор	Серый чугун
28.	Гайка	Нержавеющая сталь
29.	Крышка насоса	Серый чугун
30.	Фильтр	Сталь