Руководство по эксплуатации поверхностных центробежных насосов моделей: PKM60, CPM130, CPM152, PKM70, AUDPM370, PKM80, CPM100/1.5, CPM158, NFM129B, CPM150/2, NFM129A, CPM190, CPM200/2, CPM200/3, NFM130B, NFM130A, CPM300/3, CPM300/4.

Благодарим Вас за покупку изделия нашей марки!

Внимательно прочитайте данное руководство! Мы гарантируем Вам высокое качество и долгий срок службы нашего изделия, при условии соблюдения требований данного руководства. Приобретенное Вами изделие может иметь несущественные отличия от параметров, указанных в данном руководстве по эксплуатации, не ухудшающие его эксплуатационные характеристики.

Внешний вид насосов:

<table>
<tr><td>
PKM60, PKM70, PKM80</td><td>
CPM130, CPM152, CPM158, CPM190</td></tr>
<tr><td>
AUDPM370</td><td>
CPM100/1.5, CPM150/2, CPM200/2, CPM200/3, CPM300/3, CPM300/4</td></tr>
<tr><td colspan="2">
NFM129B, NFM129A, NFM130B, NFM130A</td></tr>
</table>

Содержание.

1. Введение.	Стр. 2
2. Предназначение.	Стр. 2-3
3. Комплектация.	Стр. 3
3.1. Изображения комплектующих.	Стр. 3
4. Технические характеристики.	Стр. 4
5. Графики гидравлической производительности.	Стр. 5-7
6. Обобщенные схемы устройства насосов.	Стр. 8-12
7. Примеры схем установки насосов.	Стр. 13
8. Установка насоса.	Стр. 13-15
9. Ввод в эксплуатацию и техническое обслуживание.	Стр. 15-16
10. Меры предосторожности.	Стр. 16-18
11. Хранение.	Стр. 18
12. Возможные неисправности и способы их устранения.	Стр. 18-20
13. Гарантийные обязательства.	Стр. 20-21
14. Рекламный проспект.	Стр. 22
15. Гарантийный талон.	Стр. 23

1. Введение.

Уважаемый покупатель!

VODOTOK – это новейшие разработки, высокое качество, надёжность и внимательное отношение к нашим покупателям. Надеемся, что Вам понравится наша техника, и в дальнейшем Вы будете выбирать изделия нашей компании! Мы уделяем особое внимание безопасности реализуемой продукции. Заботясь о покупателях, мы стремимся сочетать высокое качество и абсолютную безопасность используемых при производстве материалов. Пожалуйста, обратите Ваше внимание на то, что эффективная и безопасная работа, а также надлежащее техническое обслуживание изделия возможно только после внимательного изучения Вами данного «Руководства по эксплуатации». При покупке изделия, рекомендуем Вам проверить комплектность поставки и отсутствие возможных повреждений, возникших при транспортировке или хранении на складе продавца. Указанные в данном руководстве принадлежности не в обязательном порядке могут входить в комплект поставки. Проверьте также наличие и заполнение гарантийного талона, дающего право на бесплатное устранение заводских дефектов в гарантийный период. **На гарантийном талоне обязательно должны присутствовать: дата продажи, индивидуальный номер изделия (при его наличии), печать (при её наличии) и разборчивая подпись продавца.**

2. Предназначение.

Данные насосы предназначены для перекачивания пресной чистой воды и других жидкостей с аналогичными физическими и химическими свойствами. Они используются для перекачивания жидкости из колодцев, рек, прудов,

резервуаров, а также в гражданских и индустриальных областях, садоводстве, поливе и т. д.

Насос модели AUDPM370 является самовсасывающим и не требует предварительного заполнения насосной камеры водой, за исключением первого пуска. Применение внешнего эжектора в насосе модели AUDPM370 позволяет увеличить максимальную высоту всасывания до 20 м.

Эти насосы не предназначены для питьевого водоснабжения, перекачивания агрессивных и абразивных веществ, соленой воды, а также легковоспламеняющихся и взрывоопасных жидкостей!

3. Комплектация:

Насос в сборе – 1 шт.;
Присоединительный штуцер – 2 шт. (только для моделей CPM130, CPM152, CPM158, CPM100/1.5, CPM150/2, CPM190, CPM200/2, CPM200/3, CPM300/3);
Корпус внешнего эжектора с трубкой Вентури – 1 шт. (только для модели AUDPM370);
Руководство по эксплуатации – 1 шт.;
Упаковка – 1 шт.

***Производитель оставляет за собой право изменять вышеуказанную комплектацию.**

3.1. Изображения комплектующих.

Изображение	Наименование
	Присоединительные штуцеры (только для моделей CPM130, CPM152, CPM158, CPM100/1.5, CPM150/2, CPM190, CPM200/2, CPM200/3, CPM300/3).
	Корпус внешнего эжектора с трубкой Вентури (только для модели AUDPM370).

4. Технические характеристики.

Модель/ Параметры	Потребляемая мощность, Вт	Полезная мощность, Вт	Параметры сети питания	Макс. производительность, л/мин	Номин. производительность, л/мин	Макс. высота подъема, м	Номин. высота подъема, м	Макс. высота всасывания, м	Пусковой ток, А	Рабочий ток, А	Макс. температура окружающей среды, °С	Макс. температура перекачиваемой жидкости, °С	Макс. процентное соотношение взвешенных нерастворимых частиц в перекачиваемой жидкости, %	Макс. линейный размер нерастворимых частиц в перекачиваемой жидкости, мм	Диапазон PH перекачиваемой жидкости	Диаметр резьб входного/выходного отверстий, дюйм	Диаметр отверстия для подключения эжектора, дюйм	Класс защиты	Длина сетевого кабеля, м
PKM60	480	370	220В/ 50Гц	35	18	40	23	8	10,9	2,18	+40	+40	0,25	2	6,5-8,5	1	-	IP44	1
CPM130	500	370		80	40	21	16	7	9	2,2	+40	+40	0,25	-		1	-		
CPM152	740	550		90	47	25	19	7	15	3,4	+40	+40	0,25	2		1	-		
PKM70	750	550		40	20	52	30	8	15,2	3,41	+40	+40	0,15	0,2		1	-		0,5
AUDPM370	800	720		30	15	52	36	20	16	3,64	+40	+40	0,25	2		1 ¼*1	1		1
PKM80	950	750		50	25	58	33	8	17,2	4,32	+40	+40	0,15	0,2		1	-		0,5
CPM100/1.5	950	750		250	125	20	15	7	21,6	4,32	+40	+40	0,25	-		1 1/2	-		1
CPM158	1160	810		90	50	36	29,5	7	26,5	5,3	+40	+40	0,25	2		1	-		
NFM129B	1300	1100		400	200	19	13,5	7	26	5,91	+40	+40	0,25	3		2	-		
CPM150/2	1300	1100		500	250	18	14	7	29,55	5,91	+40	+40	0,25	-		2	-		
NFM129A	1600	1500		500	275	22	16	7	36,35	7,27	+40	+40	0,25	3		2	-		
CPM190	1700	1500		140	70	40	35	7	38,65	7,73	+40	+40	0,25	-		1 ¼*1	-		
CPM200/2	1850	1500		500	250	22	16	7	36	8,41	+40	+40	0,25	-		2	-		
CPM200/3	1850	1500		800	400	14	10,5	7	36	8,41	+40	+40	0,25	-		3	-		
NFM130B	2000	1500		1000	500	14	11	7	45,5	9,1	+40	+40	0,25	2		3	-		
NFM130A	2300	2070		900	450	18	12,5	7	38	10,45	+40	+40	0,25	3		3	-		
CPM300/3	2500	2200		1000	500	18	13,5	7	48,8	11,36	+40	+40	0,25	-		3	-		
CPM300/4	2500	2200		1000	500	18	13,5	7	50	11,36	+40	+40	0,25	-	6-8,5	4	-		

Потребляемая мощность указана при эксплуатации насоса в оптимальных параметрах и является приблизительной, может изменяться при эксплуатации насоса в иных параметрах!

Внимание! Производитель имеет право изменять вышеуказанные технические характеристики в целях улучшения эксплуатационных характеристик изделия.

5. Графики гидравлической производительности.

Внимание! Расчетным оптимальным параметрам работы насоса соответствует центральная область графика гидравлической производительности. Эксплуатация насоса в режимах, соответствующим краям графика, может привести к перегреву мотора и негарантийной поломке насоса.



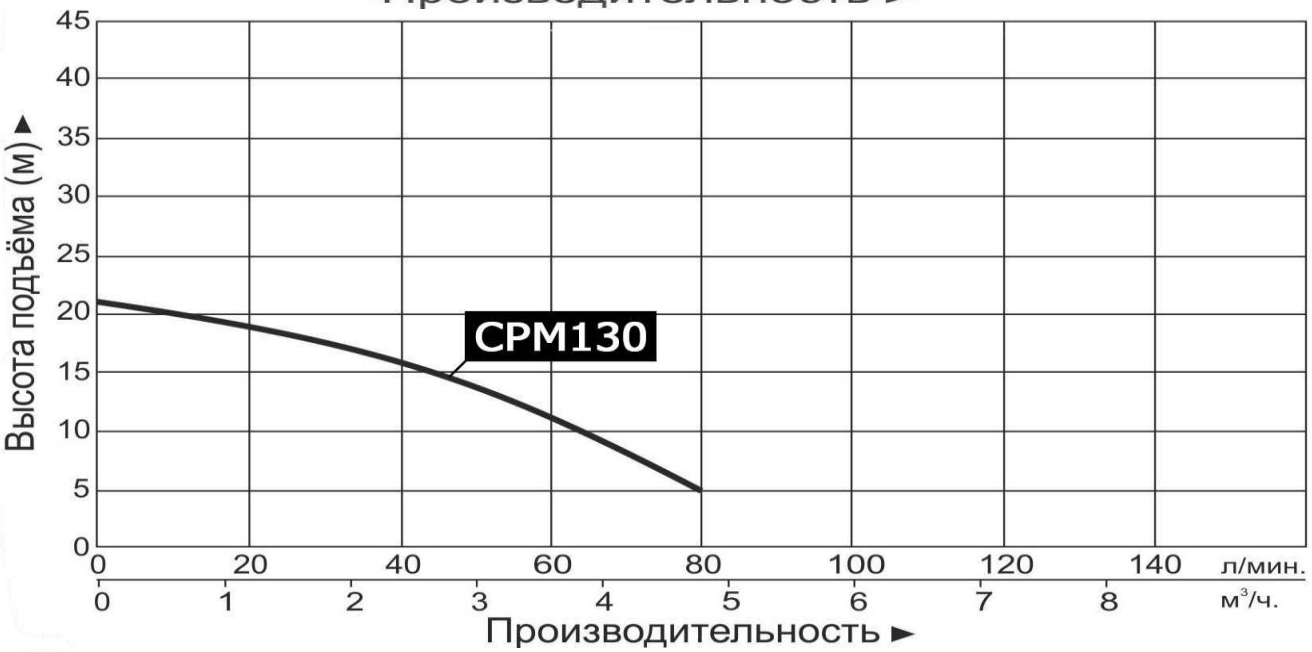



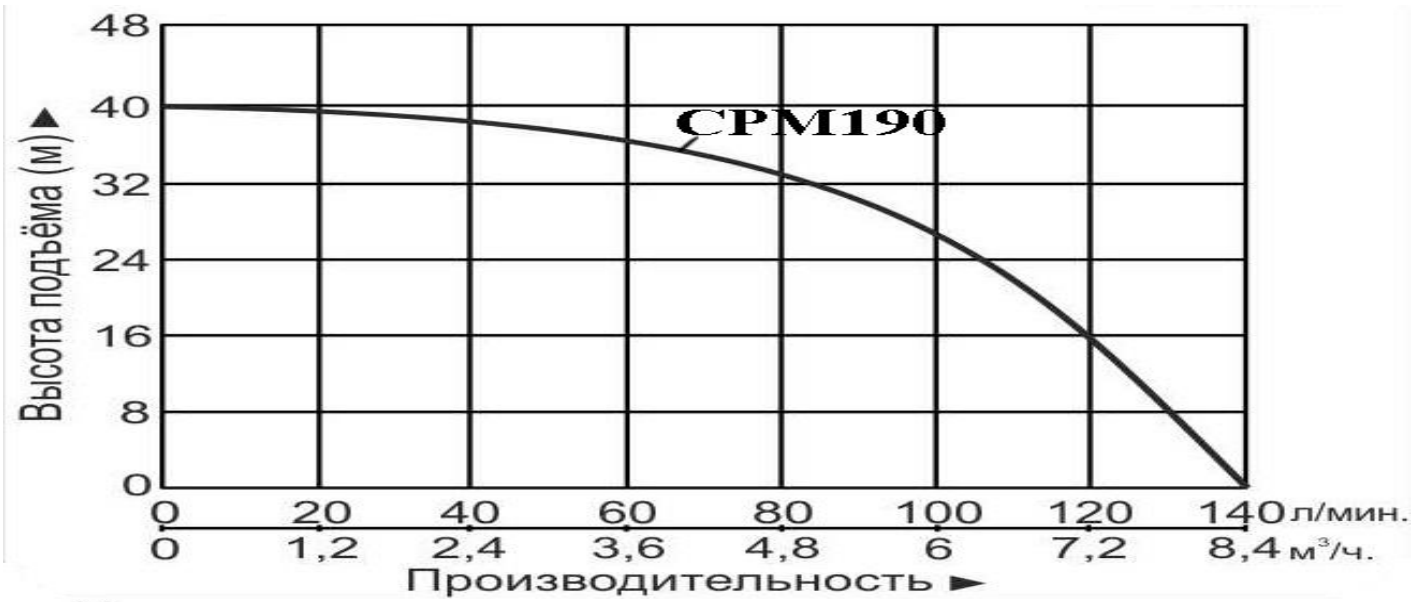
CPM190
Высота подъёма (м)
48
40
32
24
16
8
0
0 20 40 60 80 100 120 140 л/мин.
0 1,2 2,4 3,6 4,8 6 7,2 8,4 м³/ч.
Производительность ►

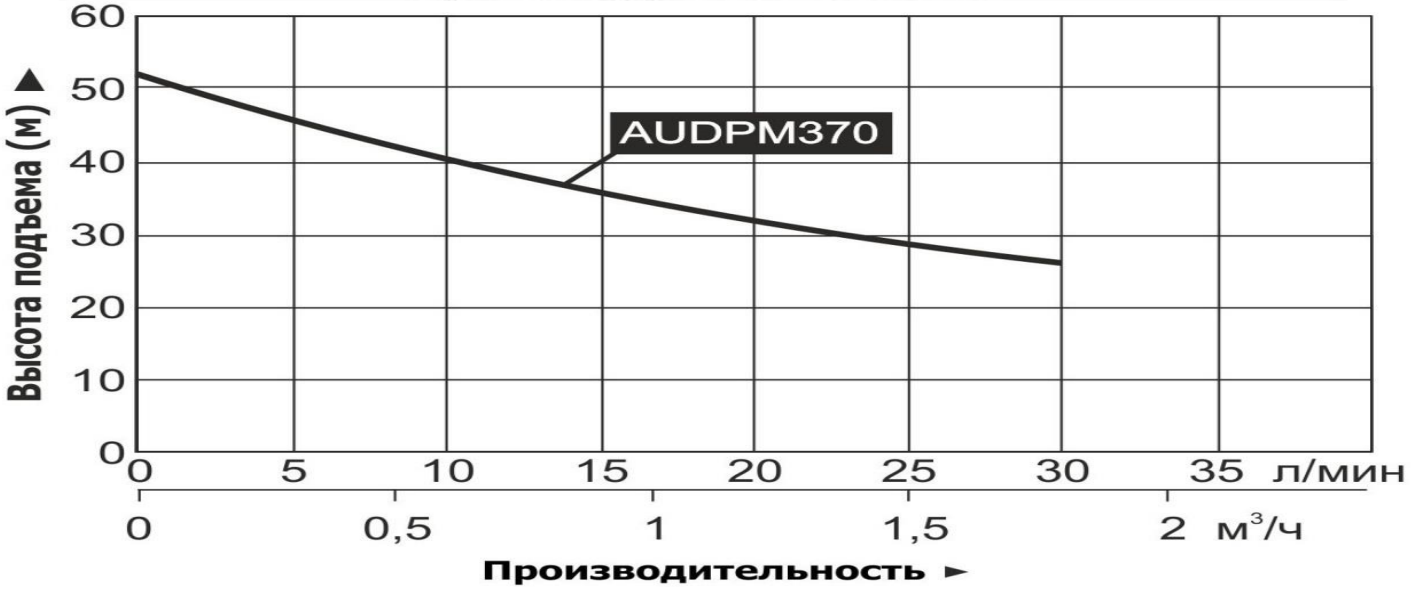
AUDPM370
Высота подъема (м)
60
50
40
30
20
10
0
0 5 10 15 20 25 30 35 л/мин
0 0,5 1 1,5 2 м³/ч
Производительность ►

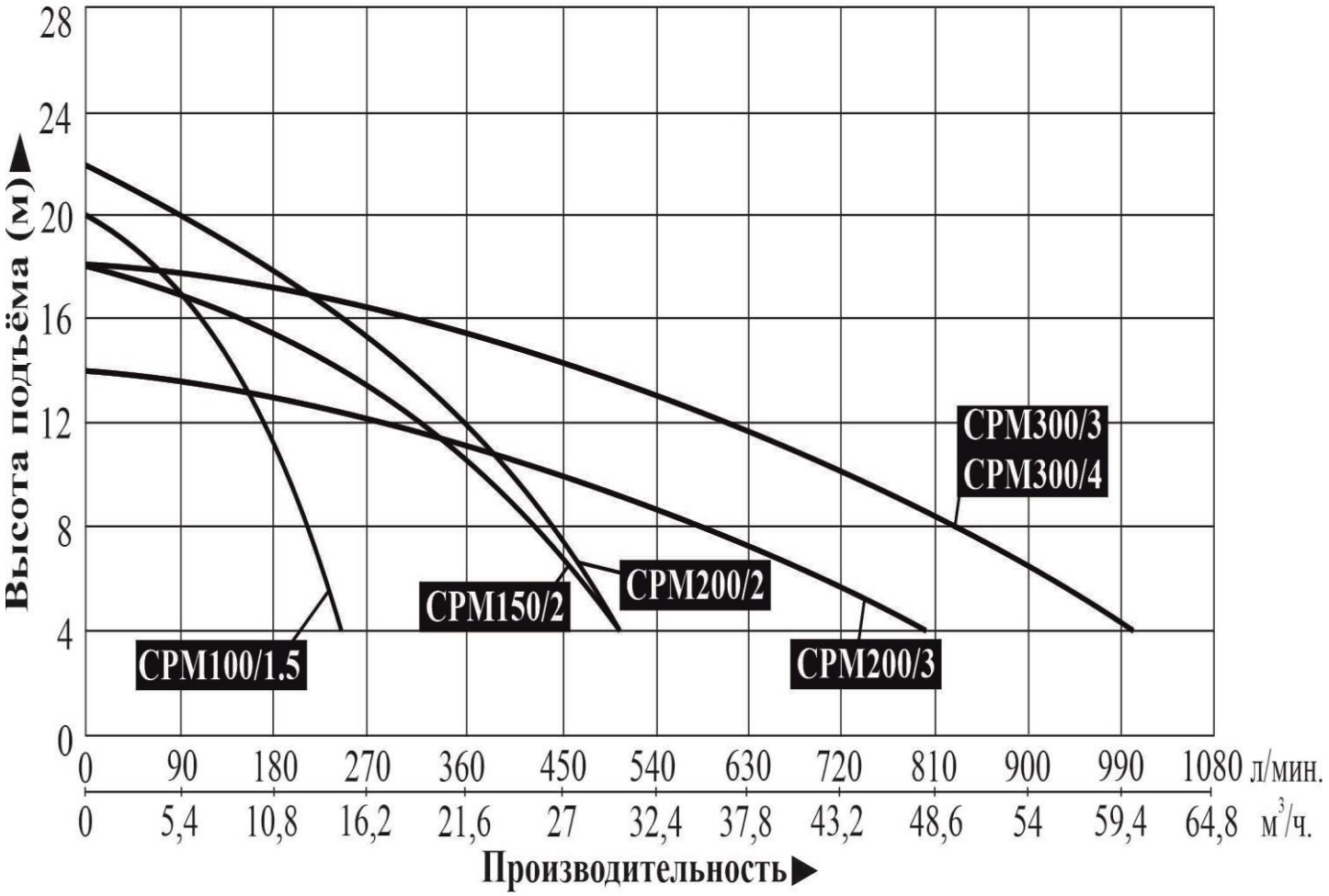
CPM300/3
CPM300/4
CPM200/2
CPM150/2
CPM100/1.5
CPM200/3
Высота подъёма (м)
28
24
20
16
12
8
4
0
0 90 180 270 360 450 540 630 720 810 900 990 1080 л/мин.
0 5,4 10,8 16,2 21,6 27 32,4 37,8 43,2 48,6 54 59,4 64,8 м³/ч.
Производительность ►

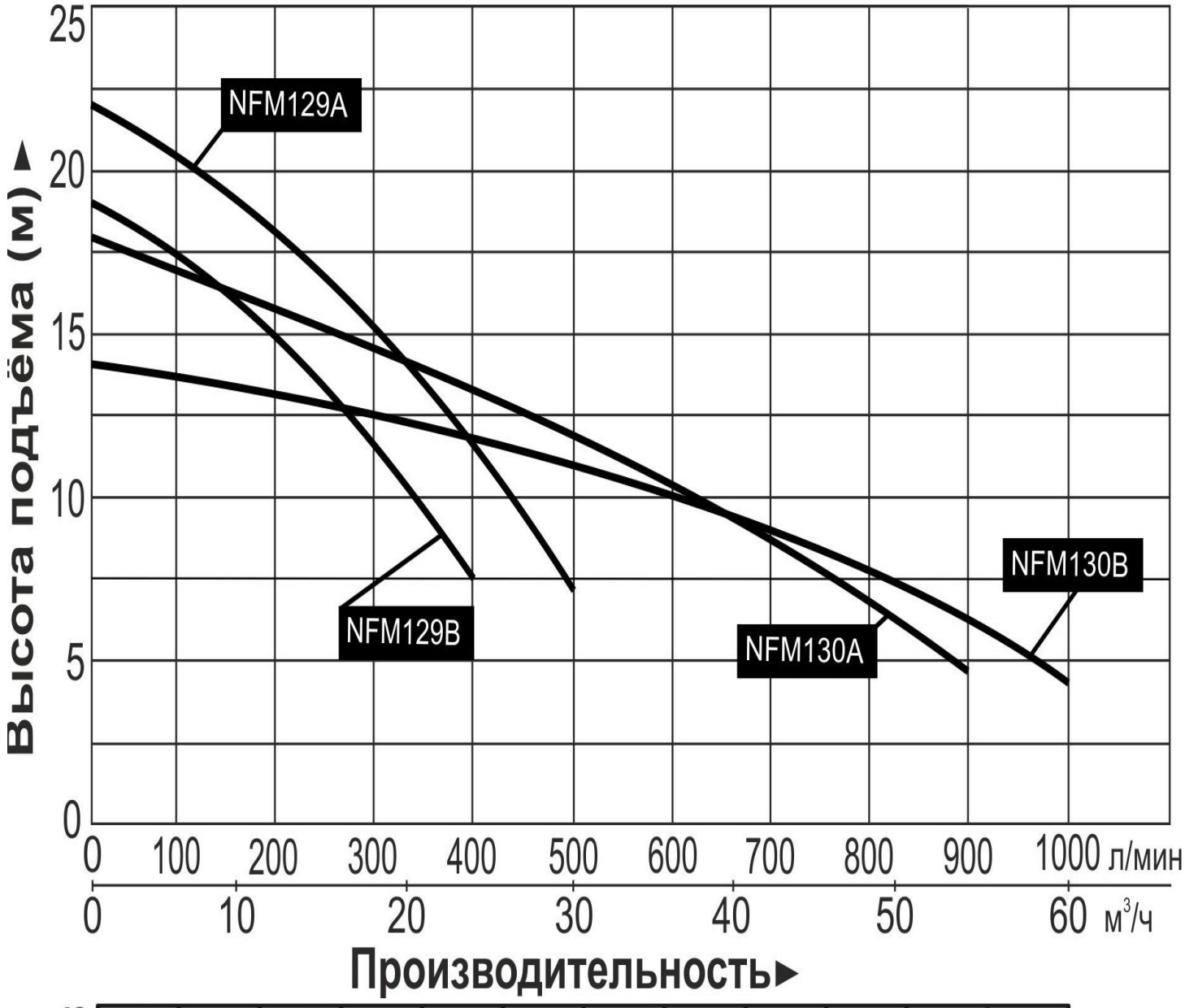
Высота подъёма (м) ▲
25
20
15
10
5
0
NFM129A
NFM129B
NFM130A
NFM130B
0 100 200 300 400 500 600 700 800 900 1000 л/мин
0 10 20 30 40 50 60 м³/ч
Производительность ►

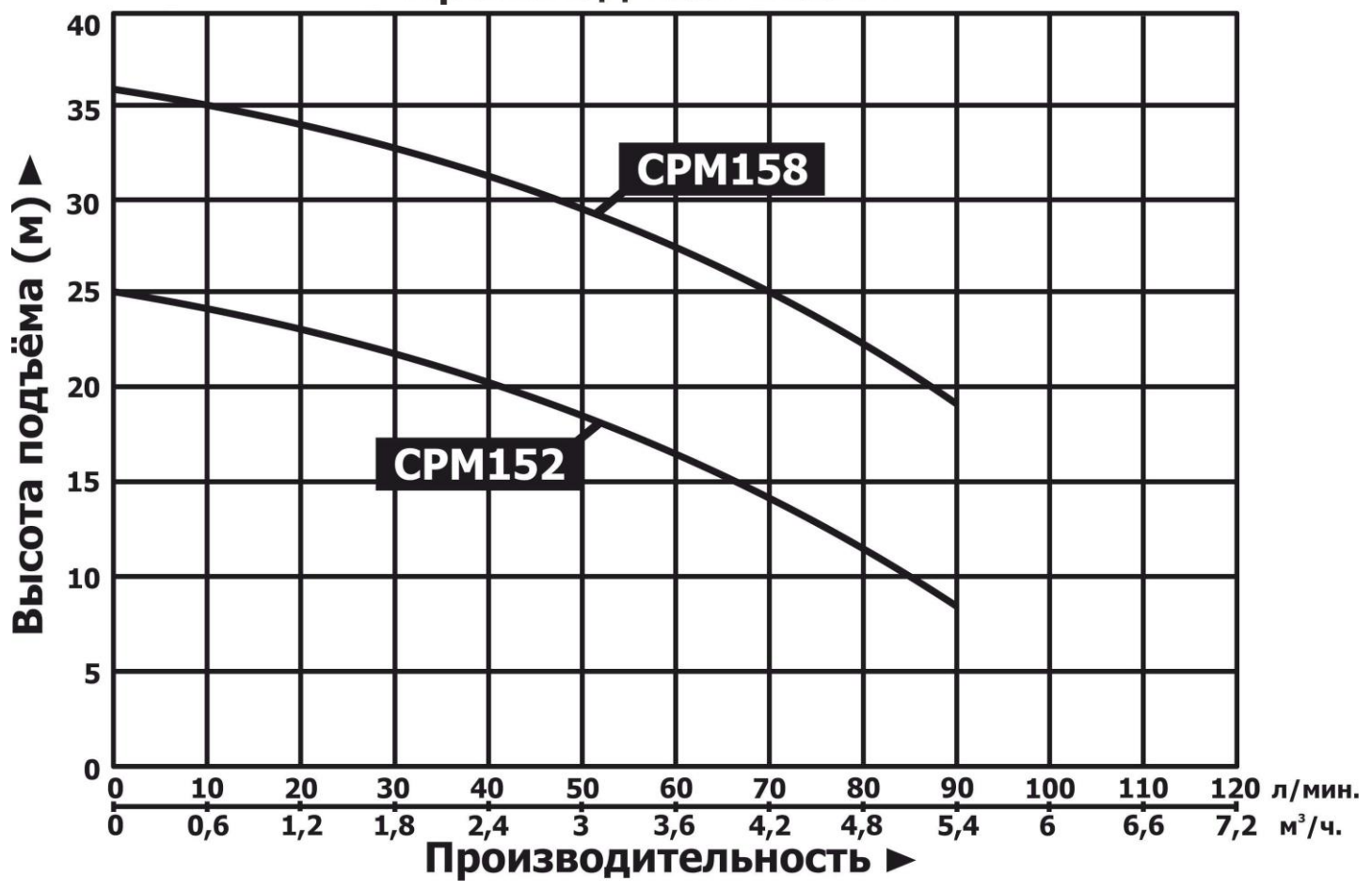
Высота подъёма (м) ▲
40
35
30
25
20
15
10
5
0
CPM158
CPM152
0 10 20 30 40 50 60 70 80 90 100 110 120 л/мин.
0 0,6 1,2 1,8 2,4 3 3,6 4,2 4,8 5,4 6 6,6 7,2 м³/ч.
Производительность ►

6. Обобщенные схемы устройства насосов.
6.1. Модели PKM60, PKM70, PKM80.

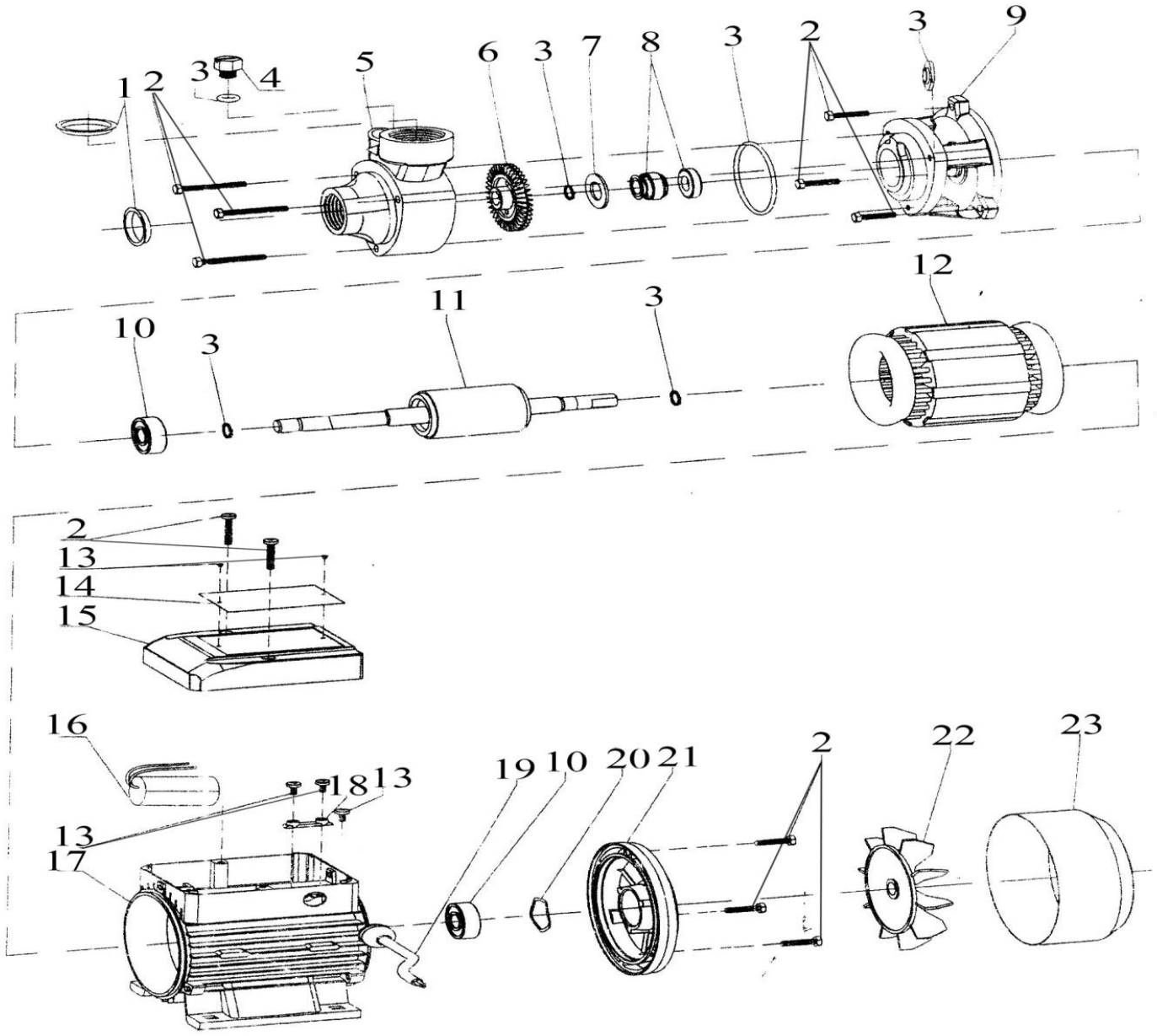

№	Наименование	№	Наименование
1.	Заглушки.	13.	Винт (-ы).
2.	Болт (-ы)	14.	Неймплейт.
3.	О-образное уплотнительное кольцо.	15.	Крышка пускового конденсатора.
4.	Пробка заливного отверстия.	16.	Пусковой конденсатор.
5.	Насосная камера.	17.	Корпус мотора.
6.	Крыльчатка.	18.	Зажимы.
7.	Плоская шайба.	19.	Сетевой кабель.
8.	Сальники.	20.	Волнистая шайба.
9.	Суппорт.	21.	Задняя крышка мотора (упорная пластина).
10.	Подшипник.	22.	Крыльчатка охлаждения.
11.	Ротор.	23.	Защитная крышка крыльчатки охлаждения.
12.	Статор.		

6.2. Модель AUDPM370.

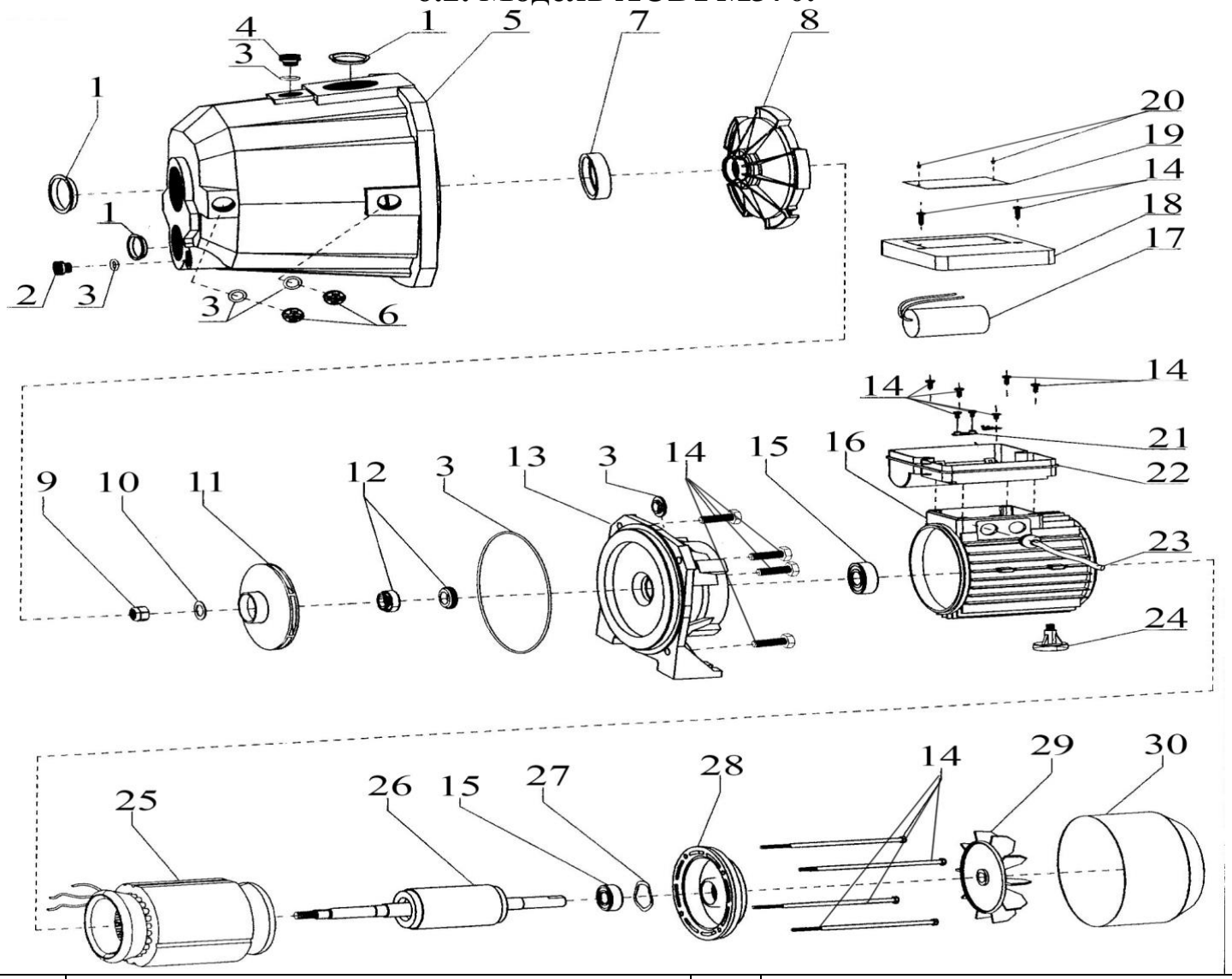

№	Наименование	№	Наименование
1.	Заглушка.	16.	Корпус мотора.
2.	Пробка сливного отверстия.	17.	Пусковой конденсатор.
3.	О-образное уплотнительное кольцо.	18.	Крышка пускового конденсатора.
4.	Пробка заливного отверстия.	19.	Неймплейт.
5.	Насосная камера.	20.	Винты.
6.	Заглушки.	21.	Зажим.
7.	Втулка.	22.	Конденсаторная коробка.
8.	Направляющая пластина.	23.	Сетевой кабель.
9.	Гайка.	24.	Опора.
10.	Шайба.	25.	Статор.
11.	Крыльчатка.	26.	Ротор.
12.	Сальники.	27.	Волнистая шайба.
13.	Суппорт.	28.	Задняя крышка мотора (упорная пластина).
14.	Болт (-ы).	29.	Крыльчатка охлаждения.
15.	Подшипник.	30.	Защитная крышка крыльчатки охлаждения.

6.3. Модели CPM130, CPM152, CPM100/1.5, CPM158, CPM150/2, CPM190, CPM200/2.

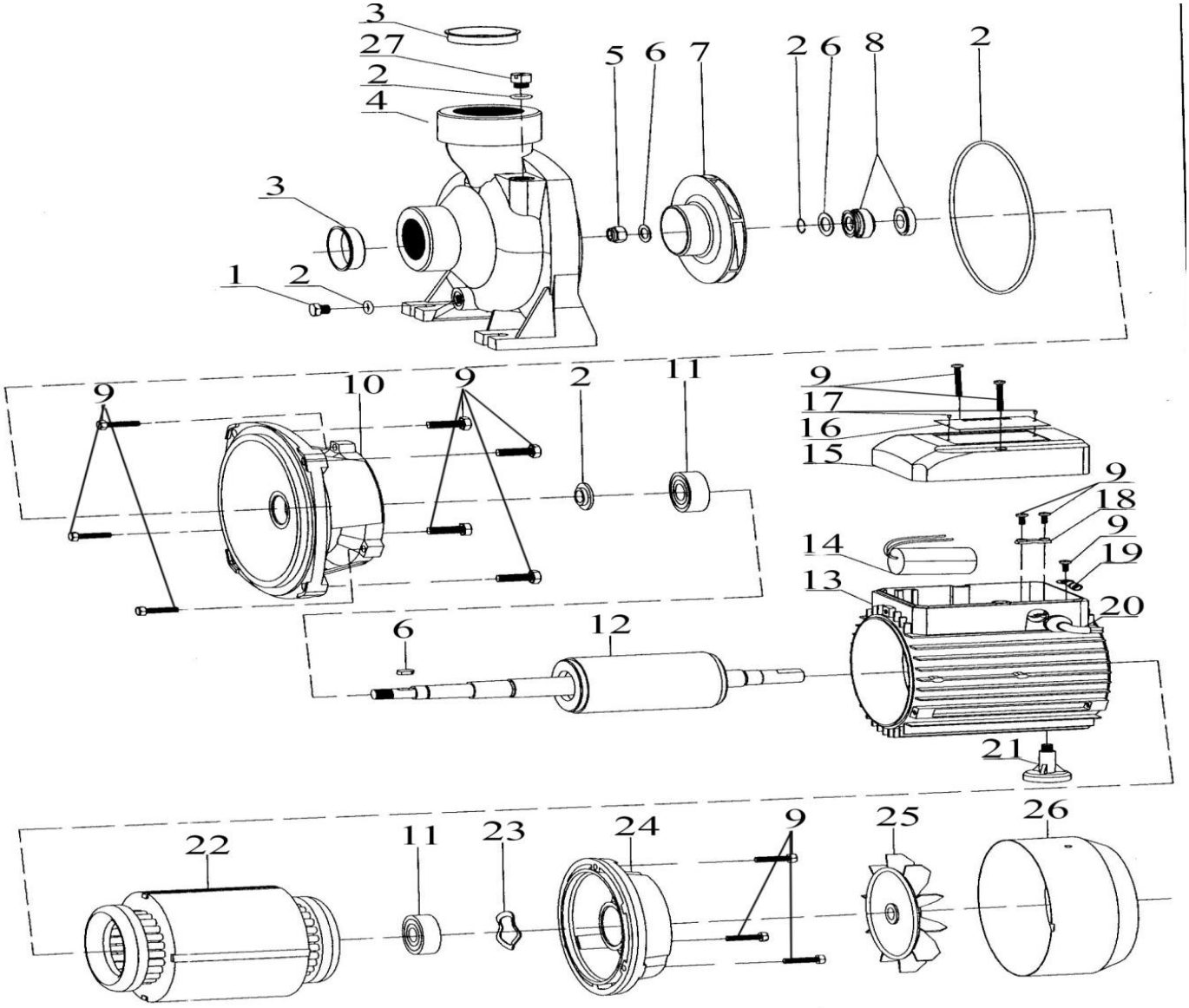

№	Наименование	№	Наименование
1.	Пробка сливного отверстия.	15.	Крышка пускового конденсатора.
2.	О-образное уплотнительное кольцо.	16.	Неймплейт.
3.	Заглушка.	17.	Винты.
4.	Насосная камера.	18.	Зажимы.
5.	Гайка.	19.	Клемма заземления.
6.	Плоская шайба.	20.	Сетевой кабель.
7.	Крыльчатка.	21.	Опора.
8.	Сальники.	22.	Статор.
9.	Болт (-ы).	23.	Волнистая шайба.
10.	Суппорт.	24.	Задняя крышка мотора (упорная пластина).
11.	Подшипник.	25.	Крыльчатка охлаждения.
12.	Ротор.	26.	Защитная крышка крыльчатки охлаждения.
13.	Конденсаторная коробка.	27.	Пробка заливного отверстия.
14.	Пусковой конденсатор.		

6.4. Модели CPM200/3, CPM300/3, CPM300/4.

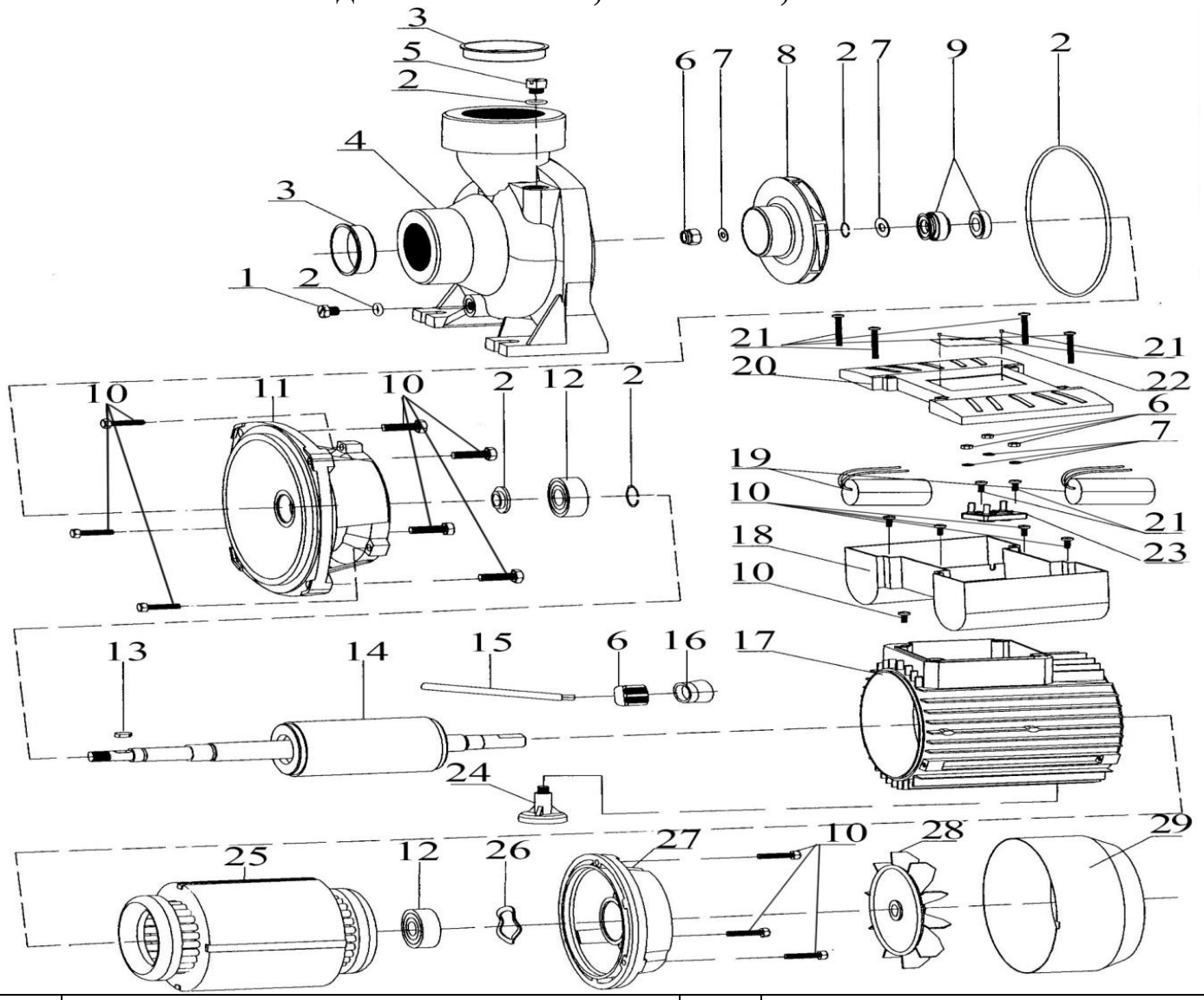

№	Наименование	№	Наименование
1.	Пробка сливного отверстия.	16.	Защита кабеля.
2.	О-образное уплотнительное кольцо.	17.	Корпус мотора.
3.	Заглушка.	18.	Конденсаторная коробка.
4.	Насосная камера.	19.	Пусковые конденсаторы.
5.	Пробка заливного отверстия.	20.	Крышка пусковых конденсаторов.
6.	Гайка.	21.	Винт (-ы).
7.	Плоская шайба.	22.	Неймплейт.
8.	Крыльчатка.	23.	Зажимы.
9.	Сальники.	24.	Опора.
10.	Болт (-ы).	25.	Статор.
11.	Суппорт.	26.	Волнистая шайба.
12.	Подшипник.	27.	Задняя крышка мотора (упорная пластина).
13.	Шпонка.	28.	Крыльчатка охлаждения.
14.	Ротор.	29.	Защитная крышка крыльчатки охлаждения.
15.	Сетевой кабель.		

6.5. Модели NFM129B, NFM129A, NFM130B, NFM130A.

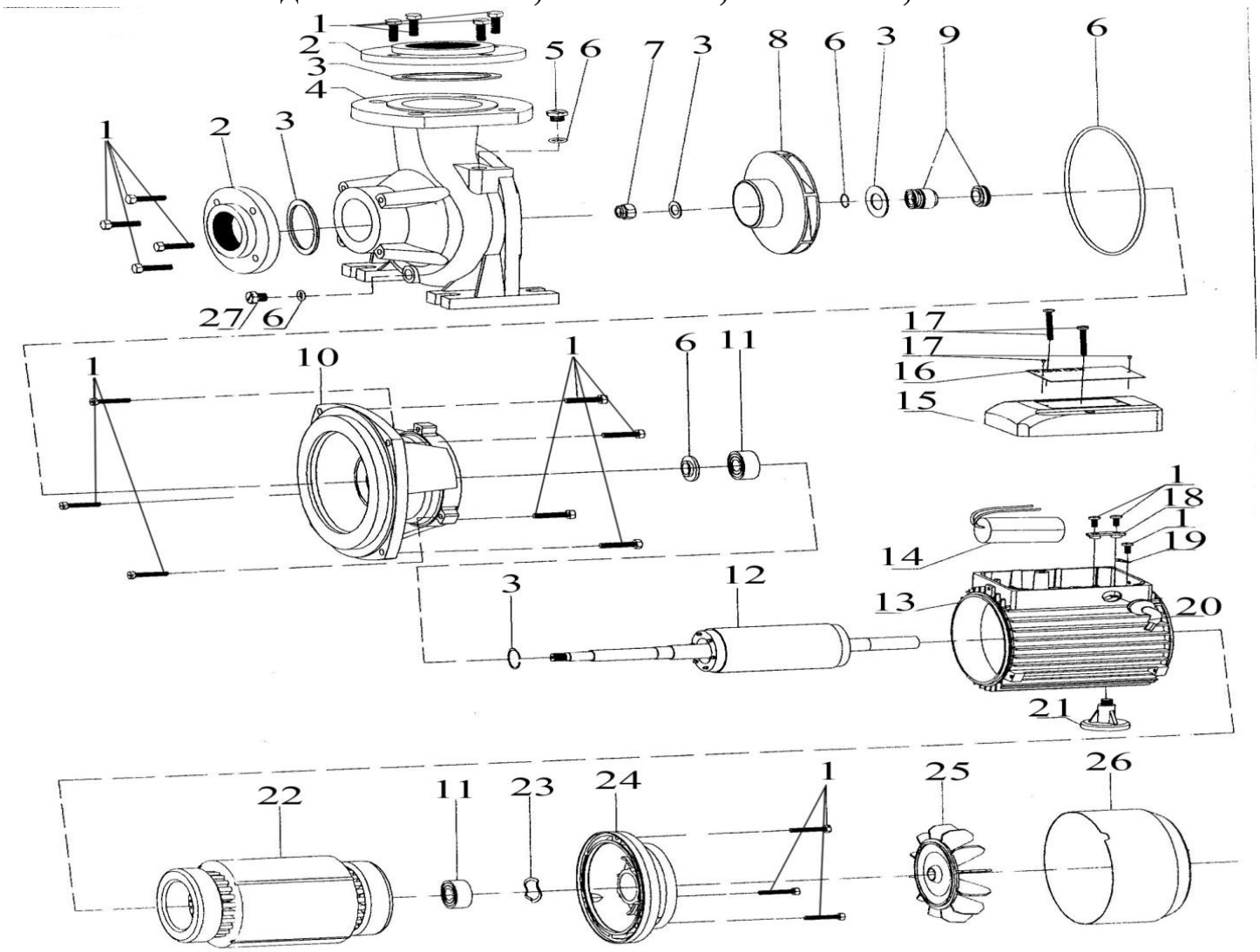

№	Наименование	№	Наименование
1.	Болт (-ы).	15.	Крышка пускового конденсатора.
2.	Фланец.	16.	Неймплейт
3.	Шайба.	17.	Винты.
4.	Насосная камера.	18.	Зажимы.
5.	Пробка заливного отверстия.	19.	Клемма заземления.
6.	О-образное уплотнительное кольцо.	20.	Сетевой кабель.
7.	Гайка.	21.	Опора.
8.	Крыльчатка.	22.	Статор.
9.	Сальники.	23.	Волнистая шайба.
10.	Суппорт.	24.	Задняя крышка мотора (упорная пластина).
11.	Подшипник.	25.	Крыльчатка охлаждения.
12.	Ротор.	26.	Защитная крышка крыльчатки охлаждения.
13.	Корпус мотора.	27.	Пробка сливного отверстия.
14.	Пусковой конденсатор.		

***Производитель оставляет за собой право вносить изменения в вышеуказанные конструкции насосов в целях их совершенствования.**

7. Примеры схем установки насосов.

7.1. Модели CPM100/1.5, CPM150/2, CPM130, CPM152, CPM158, CPM190, CPM200/2, CPM200/3, CPM300/3, CPM300/4, NFM129B, NFM129A, NFM130B, NFM130A, PKM60, PKM70, PKM80.

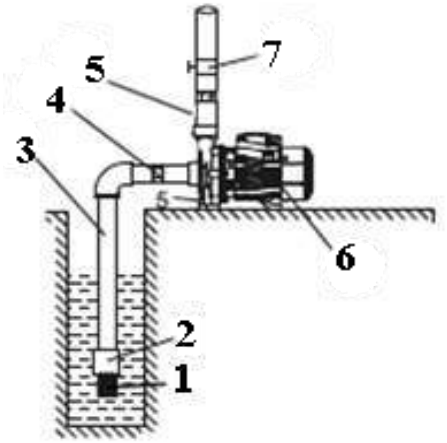

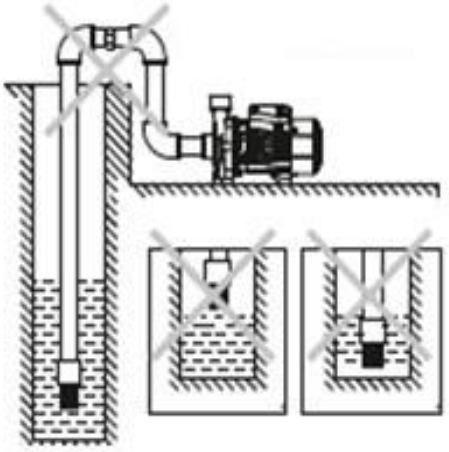

Правильная установка. **Неправильная установка.**

№	Наименование	№	Наименование
1.	Фильтр.	5.	Выходной трубопровод.
2.	Обратный клапан.	6.	Насос.
3.	Входной трубопровод.	7.	Водопроводный кран.
4.	Соединитель.		

7.2. Модель AUDPM370.

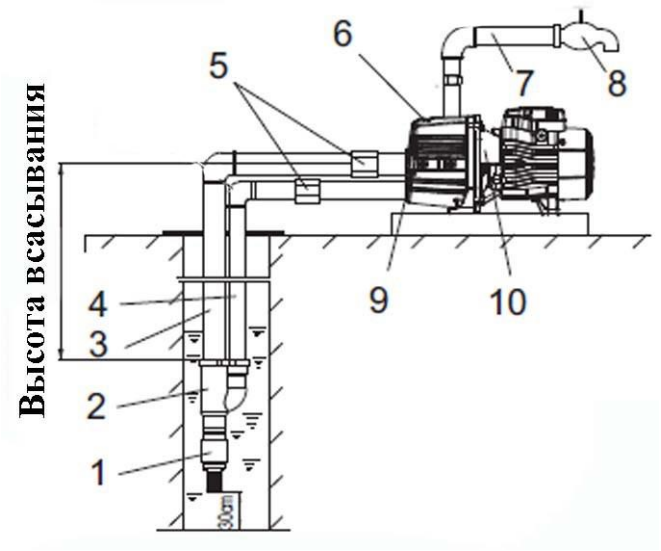

№	Наименование
1.	Эжектор.
2.	Корпус эжектора.
3.	Входной трубопровод.
4.	Напорный трубопровод.
5.	Соединители.
6.	Пробка заливного отверстия.
7.	Выходной трубопровод.
8.	Водопроводный кран.
9.	Пробка сливного отверстия.
10.	Насос.

8. Установка насоса.

Установку и подключение насоса должен производить квалифицированный специалист. Прежде чем подключить насос к электросети, убедитесь, что напряжение и частота для данной модели, указанные в таблице с характеристиками, соответствуют параметрам подключаемой электросети (220В/50Гц). Источник питания, к которому подключается насос, должен иметь заземление и УЗО! Помните, что мороз может повредить насос и трубопроводы!

1. Перед установкой насоса проверьте состояние его кабеля электропитания и частей корпуса на отсутствие механических повреждений! Насос должен быть установлен на

ровном горизонтальном основании, в сухом, хорошо проветриваемом, защищенном от воздействия дождя, снега, мороза, прямых солнечных лучей помещении, но может быть установлен и на улице, при условии, что имеется необходимая защита от солнца, дождя и мороза. Максимальная температура окружающего воздуха, при которой разрешена эксплуатация насоса +40 ˚С.

2. Насос имеет опорные ножки с отверстиями для его крепления к основанию при помощи болтов. Необходимо надежно зафиксировать насос при установке! Если насос находится слишком далеко от источника питания и необходимо использовать удлинитель для его подключения, сечение провода удлинителя должно соответствовать мощности подключаемого насоса и увеличиваться с увеличением его длины, иначе насос не сможет работать нормально из-за значительного падения напряжения в удлинителе. **Сечение удлинителя должен подбирать квалифицированный специалист!** Если удлинитель используется вне помещения, провод удлинителя должен быть с резиновой изоляцией.

3. Заземление насоса должно осуществляться стальным проводом без изоляции диаметром не менее 3 мм. Один конец провода необходимо присоединить к насосу с помощью заземляющего винта, а другой конец провода - присоединить к заземлителю.

В качестве заземлителей могут быть использованы: а. Вертикально забитые в землю стальные трубы (с толщиной стенок не менее 3.5 мм), стержни, стальные ленты (с толщиной не менее 4 мм или размером поперечного сечения не менее 48 мм); б. Металлические трубы артезианских колодцев; в. Металлические трубы зданий и сооружений, исключая газопроводные трубы, трубы отопительной и водопроводной систем; г. Проволока диаметром не менее 3 мм.

Расстояние от заземлителей до фундаментов зданий и сооружений должно быть не менее 1,5 м. Верхнюю кромку труб и заземлителей из стальных лент необходимо закапывать на глубину не менее 0,6 м. Заземляющий провод должен быть надежно присоединен к заземлителю.

4. Для обеспечения эффективной работы насоса входной трубопровод должен быть как можно короче, герметичен и надежно зафиксирован. В качестве входного трубопровода запрещается использовать эластичный шланг, чтобы избежать его деформации и блокирования подачи воды. Оптимальным материалом для входного трубопровода является труба из нержавеющей стали, меди или пластика.

5. Если насос будет использоваться для перекачивания жидкости из водоемов, то на входном трубопроводе необходимо установить фильтр (1) и обратный клапан (2) (смотрите раздел 7.1). Обратный клапан необходимо располагать вертикально на расстоянии не менее 30 см от дна, для предотвращения всасывания донных отложений, песка и глины, а также для предотвращения гидравлического удара при внезапной остановке мотора насоса. **Внимание!** Всегда следите за падением уровня воды во время работы насоса, обратный клапан на входном трубопроводе всегда должен находиться ниже поверхности воды.

6. Крепежные соединения входного трубопровода должны быть герметичны, трубопровод должен иметь как можно меньше соединений коленчатого типа! При наличии более двух соединений коленчатого типа всасывание воды будет затруднено или невозможно. **Внимание! Каждое коленчатое соединение во входном или выходном трубопроводе уменьшает высоту подъема и высоту всасывания насоса примерно на 1 м.**
7. Диаметр входного трубопровода должен быть больше или равным диаметру входного отверстия насоса, чтобы избежать больших гидравлических потерь, уменьшающих производительность насоса.
8. Обратите внимание на падение уровня воды во время использования насоса, обратный клапан всегда должен быть ниже поверхности воды!
9. Если длина входного трубопровода превышает 10м, или высота превышает 4м, то его диаметр должен быть больше диаметра входного отверстия насоса.
10. Убедитесь, что во время установки трубопроводов корпус насоса не нагружается их весом! **Внимание!** Обращайте внимание на герметичность всех соединений во входном и выходном трубопроводах - даже небольшой подсос воздуха или течь во входном трубопроводе резко сокращает производительность и высоту всасывания насоса, в выходном – производительность и высоту подъема.
11. Регулярно очищайте фильтр и обратный клапан!

9. Ввод в эксплуатацию и техническое обслуживание.



Не прикасайтесь к корпусу работающего насоса, это может привести к ожогу или удару электрическим током. Любое техническое обслуживание насоса или трубопровода разрешено проводить только после отключения насоса от электропитания! Не включайте насос, прежде чем насосная камера не заполнена водой! Не прикасайтесь к насосу, если не прошло более 5 минут после его выключения.

1. **Перед первым запуском** необходимо заполнить насосную камеру насоса водой. Для этого открутите пробку заливного отверстия и залейте в насосную камеру воду. Затем плотно закрутите пробку заливного отверстия. Насос модели AUDPM370 является самовсасывающим и требует заполнения водой только при первом пуске или после слива воды из насосной камеры. Также убедитесь в наличие воды во входном трубопроводе. Если вода сливается из насосной камеры и входного трубопровода произвольно, необходимо заменить или очистить от загрязнений обратный клапан, который потерял герметичность. **Внимание! Не включайте насос прежде, чем насосная камера не заполнена водой! Допускается пробное включение насоса с незаполненной водой насосной камерой длительностью не более 10 секунд. Запрещено включать насос более чем на 10 секунд без предварительного заполнения насосной камеры водой! Это приведет к быстрому износу сальников, потере ими герметичности. Сальник насоса является быстроизнашивающейся деталью, особенно если насос иногда работает без воды. При появлении течи из сальника необходимо**

немедленно заменить сальник! Если не произвести замену сальника немедленно, вода затечет в статор насоса, что приведет к его негарантийной поломке. Признаками негерметичности сальника являются: течь из насоса, срабатывание УЗО в цепи питания насоса, появление шума подшипников.

2. Перед включением насоса максимально откройте водоразборный кран. Затем подключите насос к сети электропитания.

3. Отрегулируйте поток воды в соответствии с необходимым Вам. В случае, если после запуска насоса вода не поступает больше 3-х минут, выключите насос, повторно наберите воду в насосную камеру и снова включите. Устраните причину отсутствия поступления воды, в случае повторения проблемы.

4. Во избежание «размораживания» деталей корпуса насоса в осенне-зимний период, если насос установлен в неотапливаемом помещении или долго не будет эксплуатироваться, открутите пробку сливного отверстия и полностью слейте воду из насосной камеры и трубопроводов. После этого плотно закрутите пробку сливного отверстия. Перед следующим запуском насоса, прежде чем включить его, открутите пробку заливного отверстия, наполните насосную камеру водой и плотно закрутите пробку. После этого насос можно использовать. **Внимание! Если температура окружающей среды опускается ниже +4°С, необходимо принять соответствующие меры для защиты насоса и трубопроводов от замерзания воды в них.**

5. После примерно 500-т часов работы насоса необходимо проверить состояние быстро изнашиваемых частей, таких как: подшипники, сальники, крыльчатка, прокладки и т. д. В случае необходимости замените изношенные части в специализированном сервисе.

6. Избегайте попадания осадков на насос. Это приведет к его поломке.

7. Если Вы не будете использовать насос в течение длительного времени, воду с насоса необходимо сливать. Прежде чем поместить насос на хранение в хорошо проветриваемое и сухое помещение, корпус насоса желательно почистить и покрыть противокоррозионным средством, например, машинным маслом.

8. **ЗАПРЕЩАЕТСЯ:** 1) эксплуатировать насос при возникновении во время его работы хотя бы одной из следующих неисправностей: повреждение кабеля электропитания; появление запаха и/или дыма, характерного для горящей изоляции; высокий уровень шума при работе; появление трещин в корпусных деталях; 2) эксплуатировать насос внутри резервуаров и в помещениях с взрывоопасными и легковоспламеняющимися веществами; 3) подключать насос с неисправным мотором к электросети; 4) производить ремонт насоса самостоятельно в гарантийный период.

10. Меры предосторожности.

1. Для правильной и безопасной эксплуатации насоса внимательно прочтите данное руководство по эксплуатации и строго придерживайтесь его требований.

2. Эксплуатировать насос разрешается только в соответствии с назначением, указанным в руководстве по эксплуатации.

3. Питание насоса должно осуществляться от сети переменного тока напряжением 220В, 50 Гц.
4. Запрещено изменять конструкцию насоса.
5. Не рекомендуется эксплуатировать насос на высоте, превышающей 1000 м над уровнем моря.
6. При эксплуатации насоса необходимо соблюдать все требования безопасности, указанные в данном руководстве по эксплуатации, не подвергать его ударам, перегрузкам, воздействию пыли, атмосферных осадков и прямых солнечных лучей.
7. Запрещается перемещать насос за шнур электропитания.
8. Не допускайте натягивания, перекручивания и попадания под различные грузы шнура питания, а также соприкосновения его с острыми, горячими и масляными поверхностями.
9. Не допускайте закрытия вентиляционных отверстий насоса.
10. Не допускайте попадания воды на насос, а также полного погружения насоса в воду!
11. Когда температура окружающей среды ниже +4°C или если насос долго не будет использоваться, слейте жидкость из насосной камеры насоса и трубопроводной системы!
12. Не включайте насос более чем на 10 секунд, если насосная камера не заполнена водой. **Внимание! Работа насоса без воды свыше допустимого времени может привести к преждевременному износу сальников насоса!**
13. **Во избежание несчастного случая строго запрещается прикасаться к включенному в электросеть насосу!**
14. Запрещено купаться вблизи работающего насоса!
15. Все работы с насосом необходимо производить при выключенном электропитании.
16. Внимательно следите, чтобы при температуре окружающей среды ниже 0°C лед не повредил корпус насоса.
17. Насос имеет встроенную в обмотку статора защиту, защищающую мотор от перегрева, высокого тока и напряжения. Нормальная работа насоса исключает срабатывание термозащиты**. Если мотор насоса перегрелся, и сработала установленная в его статоре термическая защита (термозащита), немедленно отключите насос от источника электроэнергии и устраните причину, вызвавшую перегрев.** Признаками перегрева мотора насоса являются: падение производительности, нехарактерный шум, запах горящей изоляции. В случае несвоевременного устранения причин, вызывающих перегрев, мотор насоса выйдет из строя. **Внимание!** Срабатывание встроенной в статор насоса термозащиты сигнализирует о неправильной эксплуатации насоса, которая вызывает перегрев мотора насоса и существенно сокращает срок его службы. **Устраните причины, вызывающие перегрев мотора насоса, сразу после срабатывания термозащиты! Поломки насоса, вызванные перегревом мотора, не являются гарантийными!**

18. **Запрещается:**

- обслуживание и ремонт подключенного к электросети насоса;
- включать насос в электросеть без заземления и УЗО;
- изменять схему включения насоса в сеть;
- эксплуатировать насос без защитных кожухов деталей, находящихся под напряжением;
- проверять на ощупь нагрев мотора работающего насоса;
- прикасаться к винту заземления работающего насоса;
- эксплуатировать насос внутри котлов, резервуаров, в помещениях с легковоспламеняющимися и взрывоопасными веществами;
- перекачивать легковоспламеняющиеся, взрывчатые, агрессивные жидкости, соленую воду;
- подключать насос с неисправным мотором в электросеть;
- разбирать мотор насоса с целью устранения неисправностей (в гарантийный период);
- эксплуатировать насос при возникновении во время его работы хотя бы одной из следующих неисправностей: 1) повреждение шнура электропитания, 2) появление дыма и/или запаха гари, 3) поломка или появление трещин в корпусных деталях.

19. **Насос необходимо эксплуатировать в строгом соответствии с предназначением и расчетными номинальным параметрами!**

20. **Производитель не несет ответственность за несчастный случай или повреждение насоса, вызванные его неправильной эксплуатацией или несоблюдением описанных в данном руководстве требований.**

11. Хранение.

Если Вы не будете использовать насос в течение длительного времени, воду из него необходимо полностью слить. Храните насос в хорошо проветриваемом, сухом, защищенном от мороза, влаги и прямых солнечных лучей помещении при температуре от 0°С до +40°С. Избегайте попадания воды на внешние детали насоса. Это приведет к его поломке.

12. Возможные неисправности и способы их устранения.

⚠ **Все работы с насосом производите после его отключения от сети электропитания!**		
Возможная неисправность	**Причина**	**Устранение неисправности**
Насос не работает.	Плохое соединение с сетью электропитания.	Почините контакты.
	Плохой контакт в клеммной панели насоса.	Проверьте контакты и затяните клеммы питания.
	Сгорел пусковой конденсатор.	Замените пусковым конденсатором того же типа (обратитесь в гарантийную мастерскую).

	Заклинил подшипник.	Замените подшипник (обратитесь в гарантийную мастерскую).
	Заклинила крыльчатка.	Осторожно проверните вал насоса при помощи крыльчатки охлаждения. Если вал не проворачивается – разберите насосную камеру и удалите засор.
	Обмотка статора перегорела.	Замените обмотку статора (обратитесь в гарантийную мастерскую).
	Давление в трубопроводе выше установленного в реле давления (если используется насосная автоматика).	Увеличьте заданное давление, повернув регулировочную гайку в направлении «+».
Насос работает, но не поступает вода.	Насосная камера не заполнена водой.	Заполните насосную камеру водой.
	Повреждена крыльчатка.	Замените крыльчатку (обратитесь в гарантийную мастерскую).
	Течь во входном или выходном трубопроводе.	Проверьте герметичность стыков трубопроводов.
	Высота подъема воды выше максимальной для данной модели насоса.	Уменьшите высоту подъема воды.
	В трубопроводе или в насосной камере замерзла вода.	Начните использовать насос после того, как растает лед.
Недостаточное давление или производитель-ность.	Входной или выходной трубопровод слишком длинный, имеет много изгибов или неправильно выбран его диаметр.	Используйте трубопровод с необходимым диаметром и структурой, укоротите входной или выходной трубопровод.
	Входной трубопровод, фильтр или насосная камера засорены.	Устраните засор.
Насос вибрирует.	Насос не прикреплен к основанию.	Затяните болты крепления.
	В трубопроводе и/или насосной камере есть инородные предметы.	Проверьте и очистите трубопровод и/или насосную камеру.
	Основание недостаточно	Закрепите насос на устойчивом

	устойчиво.	основании.
Насос работает с перебоями, перегревается, или обмотка статора перегорает.	Насос работает в режиме перегрузки долгое время.	Отрегулируйте высоту подъема и производительность в соответствии с расчетными оптимальными параметрами насоса. **Насос должен работать в номинальном режиме!**
	Засорены крыльчатка и/или насосная камера, трубопровод, обратный клапан или фильтр.	Очистите систему от засоров.
	Неправильное заземление, разрыв в питающем кабеле. Напряжение не соответствует стандарту.	Найдите и устраните причину, вызывающую нестабильную работу насоса. Используйте стабилизатор напряжения.
Течь сальника.	Сальник поврежден или изношен.	Замените сальник.
Необычный шум при работе насоса.	Шум от подшипника, вызванный его износом.	Замените подшипник.
	Засорена крыльчатка.	Проверните вал насоса при помощи крыльчатки охлаждения. Если вал проворачивается с большим усилием – разберите насосную камеру насоса и устраните засор.
Срабатывает встроенная термозащита.	Перегрев мотора.	Устраните причину, вызвавшую перегрев.

13. Гарантийные обязательства.

- **Гарантийный срок хранения – 12 месяцев.**
- **Гарантийный срок эксплуатации – 24 месяца с даты продажи, но при отсутствии на паспорте штампа с указанием даты продажи, гарантийный срок исчисляется с даты изготовления (окончательный срок гарантии устанавливается непосредственно продавцом, но не может превышать 24 месяца). Претензии не принимаются во всех случаях, указанных в гарантийном талоне, при отсутствии даты продажи и штампа магазина (росписи продавца) в данном руководстве по эксплуатации, отсутствии гарантийного талона. Гарантийные обязательства не распространяются на неисправности изделия, возникшие в результате: 1) несоблюдения пользователем предписаний данного руководства по эксплуатации, механического повреждения, вызванного внешним ударным или любым иным воздействием, использования изделия не по назначению; 2) стихийного бедствия, действия непреодолимой силы (пожар, несчастный случай,**

наводнение, удар молнии и др.), неблагоприятных атмосферных и иных внешних воздействий на изделие, например, таких как: перегрев, размораживание, агрессивные среды и т.д.; 3) использования некачественных расходных материалов и запчастей, наличия внутри изделия посторонних предметов; 4) вскрытия мотора или ремонта вне уполномоченного сервисного центра, к безусловным признакам которых относятся: сорванные гарантийные пломбы, заломы на шлицевых частях крепежных винтов, частей корпуса и т.п., модификация изделия; 5) на принадлежности, запчасти, вышедшие из строя вследствие нормального износа, и расходные материалы, такие как: уплотнительные прокладки, сальники, крыльчатка и т. д. Гарантийный ремонт не производится, если деталь, которая подлежит замене, является быстроизнашивающейся!; 6) ненадлежащего обращения при эксплуатации, хранении и обслуживании (наличие ржавчины и минеральных отложений, засоры, забивание внутренних и внешних полостей изделия песком, грязью и т.д.). Изготовитель обязуется в течение гарантийного срока эксплуатации безвозмездно исправлять дефекты продукции или заменять ее, если дефекты не возникли вследствие нарушения покупателем правил пользования продукцией или правил ее хранения. Гарантийный ремонт (безвозмездное устранение недостатков/поломки) изделия производится по предъявлении гарантийного талона, а послегарантийный – платно, в специализированных ремонтных мастерских. Изготовитель не принимает претензии на некомплектность и механические повреждения изделия после его продажи.

Продавец:

Дата продажи_____

Срок действия гарантии_____

Предприятие торговли (продавец)_____

Место для печати (росписи)_____

Покупатель:_____

С условиями и сроком гарантии, предложенными продавцом и указанными в гарантийном талоне, согласен. Изделие проверено и является исправным на момент покупки, изделие получено в полном комплекте, претензий к внешнему виду не имею.

(Место для росписи покупателя)_____

Приобретенное изделие Вы можете обменять или сдать на гарантийный ремонт на месте покупки, после чего продавец отправит его в ближайший сервисный центр.

Дата производства: **Date of production:**

Наша компания также рада предложить Вам широкий ассортимент других видов насосов:



Вихревые насосы



Самовсасывающие струйные насосы



Центробежные насосы



Одноступенчатые центробежные насосы



Насосы с бензиновым двигателем



Канализационная насосная станция



Насосы для бассейнов



Дренажные погружные насосы



Садовые струйные насосы



Погружные насосы



Глубинные погружные насосы



Стандартные центробежные насосы



Горизонтальные многоступенчатые насосы из нержавеющей стали



Вертикальные многоступенчатые центробежные насосы



Циркуляционные насосы



Эксклюзивные модели насосов «БЦ-1», «БЦ-2»



Насосное оборудование