РОССИЙСКИЙ БРЕНД
ЗАПОРНОЙ АРМАТУРЫ

BENARMO

ТЕХНИЧЕСКИЙ ПАСПОРТ ИЗДЕЛИЯ

КРАН ШАРОВОЙ ФЛАНЦЕВЫЙ ПОЛНОПРОХОДНОЙ ИЗ НЕРЖАВЕЮЩЕЙ СТАЛИ

EAC	Сертификат соответствия: ЕАЭС NRU Д-CN.PA01.B.23982/23
	Выдан Испытательной лабораторией ООО«ПОЛИТЕК Групп»(аттестат аккредитации №RA.RU.21АИ71)
	Срок действия с 24.01.2023 по 23.01.2028
EAC	Сертификат соответствия: ЕАЭС N RU Д-CN.PA01.B.24030/23
	Выдан лабораторией ООО «ПОЛИТЕК Групп» (аттестат аккредитации № RA.RU.21АИ71)
	Срок действия с 24.01.2023 по 23.01.2028

1. НАЗНАЧЕНИЕ И ОБЛАСТЬ ПРИМЕНЕНИЯ

1.1 Краны шаровые из нержавеющей стали предназначены для установки в качестве запорной арматуры в системах: ГВС, ХВС, хозяйственно-питьевого водоснабжения, отопления, сжатого воздуха, технологических трубопроводов, перегоняющих жидкости.

1.2. Не могут выступать в качестве регулирующей арматуры

2. ТЕХНИЧЕСКИЕ ДАННЫЕ

Таблица 1. Технические данные шаровых кранов.

Характеристика	Значение
Ду	15-300
Ру, МПа	4,0МПа (Ду15-Ду50), 1,6 МПа(Ду65-Ду300) (для газообразных сред допустимое рабочее давление необходимо уточнить у производителя)
Рабочая среда	Вода, неагрессивные жидкости
Температура рабочей среды	От -20°С до +180°С
Тип присоединения	Фланцевое по EN 1092-1
Класс герметичности	Класс «А» по ГОСТ 9544-2015
Тип прохода	Полнопроходной

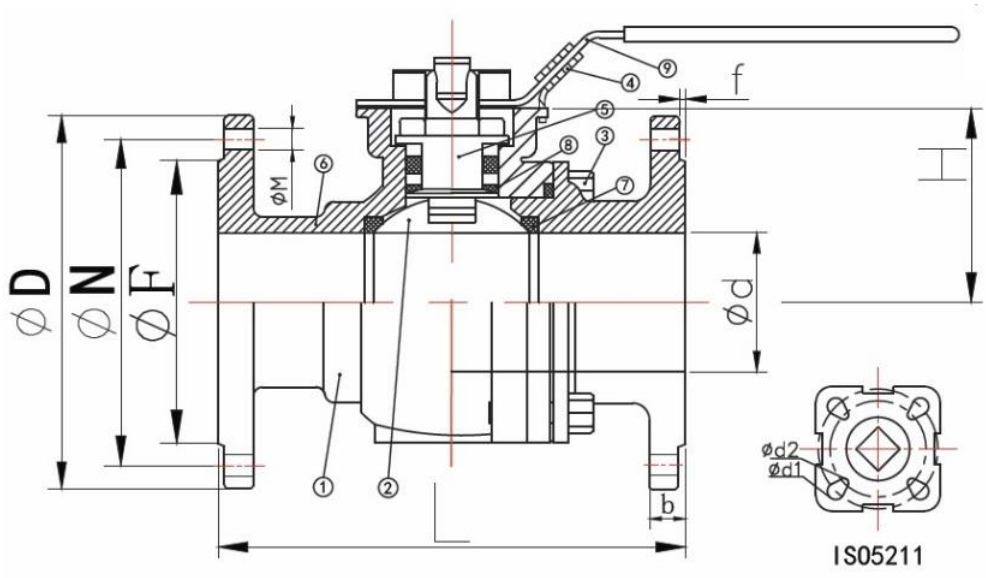

Рис. 1. Кран шаровой фланцевый.

Таблица 1. Конструкция и спецификация материалов шаровых кранов.

№	Наименование	Материал
1	Корпус	Нерж. ст. (CF8M)
2	Шар	Нерж. ст. (SS316)
3	Болт	Нерж. ст. (SS316)
4	Замок	Нерж. ст. (SS201)
5	Шток	Нерж. ст. (SS316)
6	Крышка	Нерж. ст. (SS316)
7	Уплотнение шара	PTFE
8	Уплотнение штока	PTFE
9	Рычаг	Нерж. ст. (SS316)

Таблица 2. Основные габаритные и присоединительные размеры кранов в мм (Рис.1).

DN	PN	L	H	ød	øD	øN	øF	b	f	Z-øM	Ød1	Ød2
15	40	115	50	15	95	65	45	16	2	4-14	6	6
20		120	55	20	105	75	58	18	2	4-14	6	6
25		125	58	25	115	85	68	18	2	4-14	7	6
32		130	42	32	140	100	78	18	2	4-18	7	6
40		140	76	40	150	110	88	18	3	4-18	9	7
50		150	85	50	165	125	102	20	3	4-18	9	7
65	16	170	95	65	185	145	122	18	3	4-18	9	7
80		180	115	80	200	160	138	20	3	8-18	11	9
100		190	140	100	220	180	158	20	3	8-18	11	9
125		325	177	120	250	210	188	22	3	8-18	14	
150		350	194	145	285	240	212	22	3	8-22	14	
200		400	180	200	340	295	268	24	3	12-22	18	
250		450	296	250	405	355	320	26	3	12-26	18	
300		500		300	460	410	378		4	12-26		

3. УСТРОЙСТВО И ПРИНЦИП РАБОТЫ

3.1. Кран состоит из корпуса, шара и уплотнительных колец для закрытия и открытия прохода рабочей среды через корпус.

3.2. Отпирание и запирание крана производится рычагом с замком для фиксации рычага. Возможно открытие/закрытие крана с помощью электро и пневмопривода.

3.3. Направление рабочей среды – любое.

4. МОНТАЖ И ЭКСПЛУАТАЦИЯ

4.1. К монтажу, эксплуатации и обслуживанию шаровых кранов допускается персонал, изучивший устройство изделия, правила техники безопасности и требования настоящей инструкции.

4.2. На месте установки крана должны быть предусмотрены проходы, достаточные для безопасного монтажа и обслуживания.

4.3. Перед установкой крана необходимо тщательно промыть трубопровод и очистить от загрязнений.

4.4. При монтаже изделия необходимо обеспечить совпадение отверстий под шпильки (болты) на фланцах крана и трубопровода, параллельность фланцев трубопровода и компенсацию температурных напряжений.

4.5. Затяжку болтов крепления производить способами, исключающими перекосы и перетяжку, по возможности исключить действие массы трубопровода на болтовые соединения.

4.6. Для нормального функционирования крана в течение продолжительного периода времени необходимо профилактически открывать и закрывать кран не реже одного раза в полгода.

4.7. Шаровой кран имеет два рабочих положения: «полностью открыт» и «полностью закрыт». Не допускается использовать в качестве регулирующей арматуры.

4.8. Краны имеют фиксатор на основании рукоятки, исключающий непроизвольное закрытие крана. При закрытии крана необходимо поднять фиксатор.

4.9. Категорически запрещается допускать замерзание рабочей среды внутри шарового крана. При сливе системы в зимний период шаровой кран должен быть оставлен полуоткрытым.

4.10. При эксплуатации необходимо соблюдать следующие условия:

- использовать кран по назначению в пределах температур и давлений, указанных в технических данных;
- производить периодические осмотры в сроки, установленные нормами и правилами организации, эксплуатирующей трубопровод;
- не выполнять работы по устранению дефектов при наличии давления в трубопроводе.

5. УСЛОВИЯ ХРАНЕНИЯ И ТРАНСПОРТИРОВКИ

5.1. Изделия должны храниться в упаковке предприятия – изготовителя по условиям хранения 3 по ГОСТ 15150. Консервация по ВЗ-4, ВУ-0 ГОСТ 9.014-78.

5.2. Транспортировка изделий должна осуществляться в соответствии с условиями 5 по ГОСТ 15150.

6. УТИЛИЗАЦИЯ

6.1. Утилизация изделия (переплавка, захоронение, перепродажа) производится в порядке, установленном Законами РФ от 04 мая 1999 г. № 96ФЗ «Об охране атмосферного воздуха» (в редакции от 01.01.2015), от 24 июня 1998 г. № 89-ФЗ (в редакции от 01.02.2015г) «Об отходах производства и потребления», от 10 января 2002 №7-ФЗ «Об охране окружающей среды» (в редакции от 01.01.2015), а также другими российскими и региональными нормами, актами, правилами, распоряжениями и пр., принятыми во использование указанных законов.

7. ГАРАНТИЙНЫЕ ОБЯЗАТЕЛЬСТВА

7.1. Изготовитель гарантирует соответствие товара настоящему паспорту при соблюдении Потребителем условий эксплуатации, транспортировки и хранения. Гарантийный срок эксплуатации 1 год со дня отгрузки потребителю. Срок службы 10 лет. Гарантийные обязательства распространяются на все дефекты, возникшие по вине завода-изготовителя.

7.2. Гарантия не распространяется на дефекты, возникшие в случаях:

- нарушения паспортных режимов хранения, монтажа, испытания, эксплуатации и обслуживания изделия;
- наличия следов воздействия веществ, агрессивных к материалам изделия;
- наличия повреждений, вызванных пожаром, стихией, форс-мажорными обстоятельствами;
- повреждений, вызванных неправильными действиями потребителя;
- наличия механических повреждений или следов вмешательства в конструкцию изделия.

ПРЕДПРИЯТНИЕ ИЗГОТОВИТЕЛЬ:

CHENGDE RUI MAI TRADING CO., LTD

Room 311, unit 5, 1-1# building, Zhongxing road, Shuangqiao district, Chengde city, Hebei province, КИТАЙ

ПРОДАВЕЦ:

ООО «САНТЕХКОМПЛЕКТ»

142700, МО, ГОРОДСКОЙ ОКРУГ ЛЕНИНСКИЙ, Г. ВИДНОЕ, БЕЛОКАМЕННОЕ ШОССЕ, ДОМ 1

ГАРАНТИЙНЫЙ ТАЛОН

ГАРАНТИЙНЫЙ СРОК – 1 ГОД СО ДНЯ ОТГРУЗКИ ПОТРЕБИТЕЛЮ

КОЛИЧЕСТВО ШТ.

ДАТА ВЫДАЧИ ДОКУМЕНТА

ПОДПИСЬ

ОТК

ШТАМП
ТОРГУЮЩЕЙ (ПОСТАВЛЯЮЩЕЙ)
ОРГАНИЗАЦИИ

02.09.2026